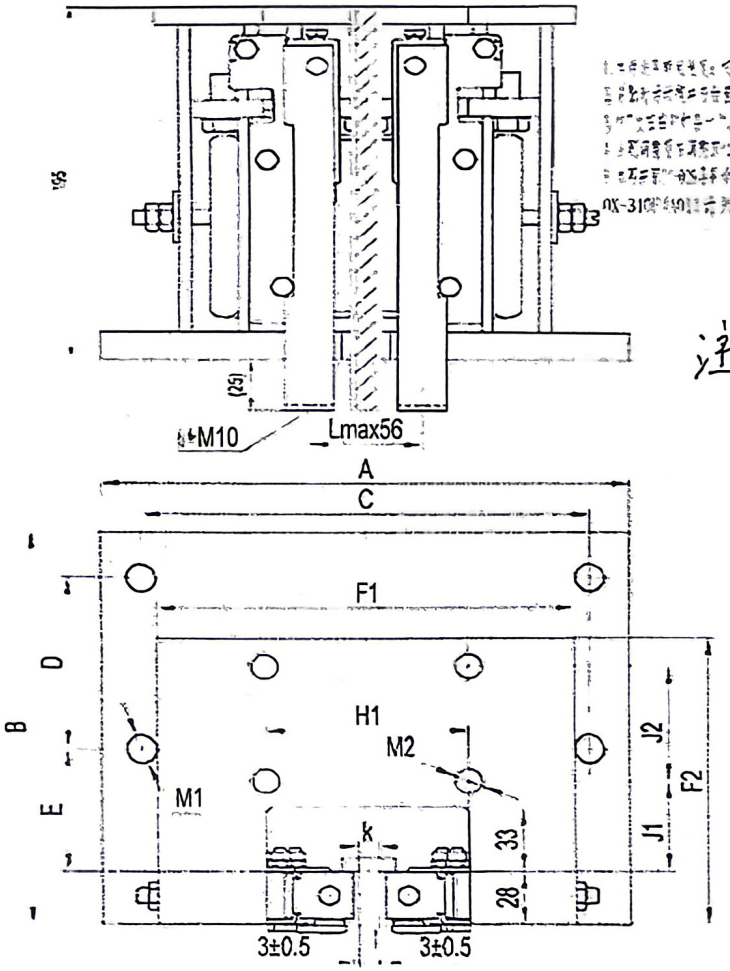

注：P+Q = 2500kg 1.0m/s.

M1孔 改为Φ18孔，(不要攻丝)

奥玛斯

生产号：202604044

导靴2只与安全钳配套

OX-029A01 配套.

26.5.6

OX188

80009321	OX-188安全钳 (39-70X225 65-70X110) P-Q=4000KG 1.0ms 16mm 本色RAL6005 中英文 奥玛斯电梯													特殊要求	39-70X225 65-70X110
A ✓	B ✓	C ✓	D ✓	E ✓	M1 ✓		F1 ✓	F2 ✓	J1 ✓	J2 ✓	H1 ✓	M2 ✓		M1和M2说明：例M16为表示为螺纹孔M16，[illegible] 圆孔18；J2说明：当J2=0时，M2孔数量为2个	
270	206	225	70	39	~~M16~~ Φ18		205	205	65	70	110	M16			