GB/T 1804-m	线性尺寸	0~6	6~30	30~120	120~400	400~1000	1000~2000	2000~4000	半径/高度尺寸	0.5-3	>3-6	>6-30	>30
	线性公差	±0.1	±0.2	±0.3	±0.5	±0.8	±1.2	±2.0	倒圆/倒角公差	±0.2	±0.5	±1.0	±2.0

短边尺寸	≤10	>10-50	>50-120	>120-400	>400
角度公差	±1°	±30′	±20′	±10′	±5′

OX300.3-3D

全部 6.3

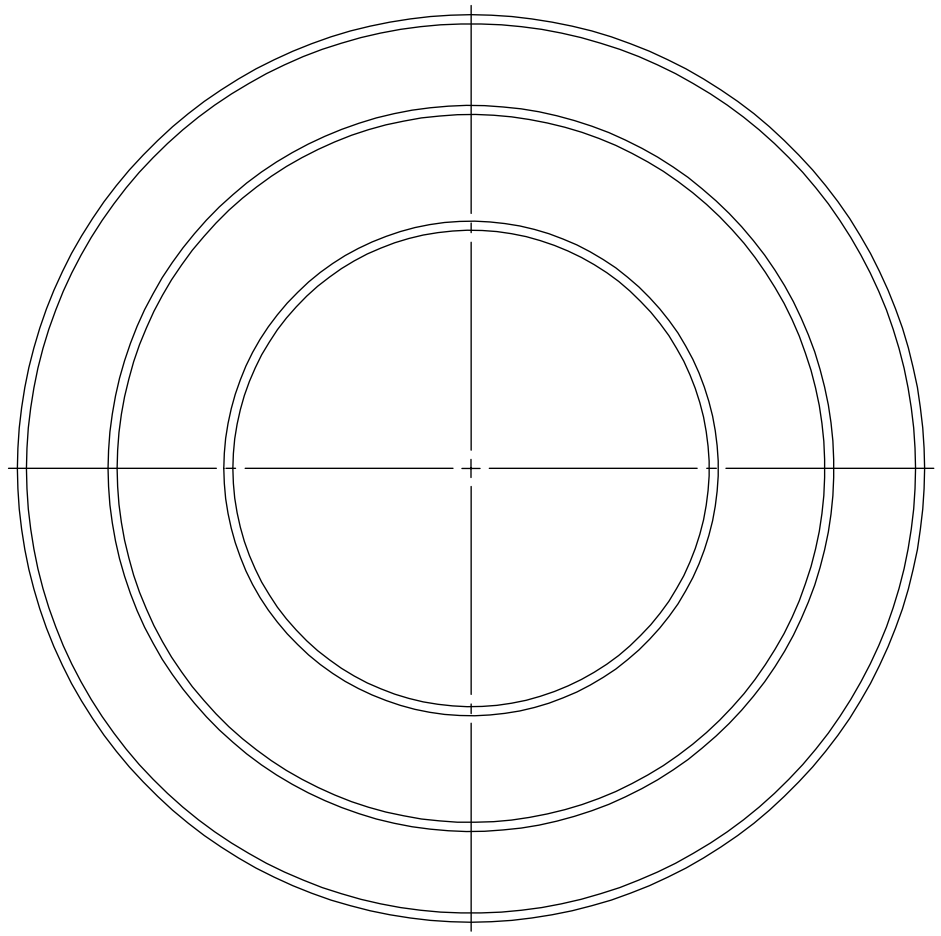

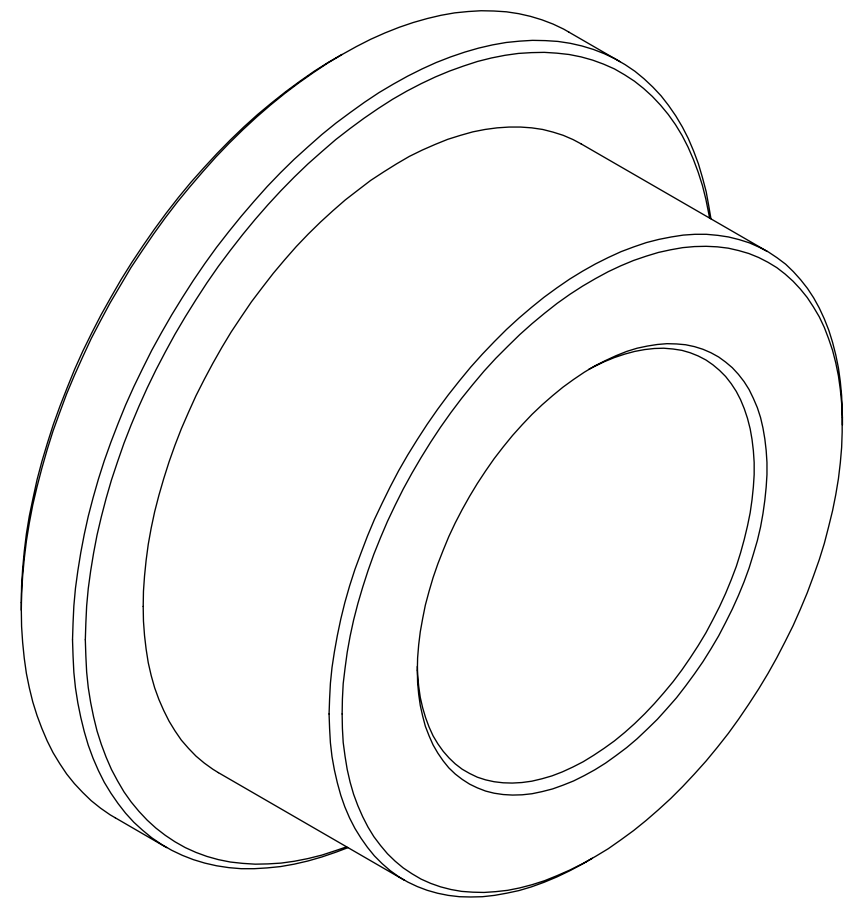

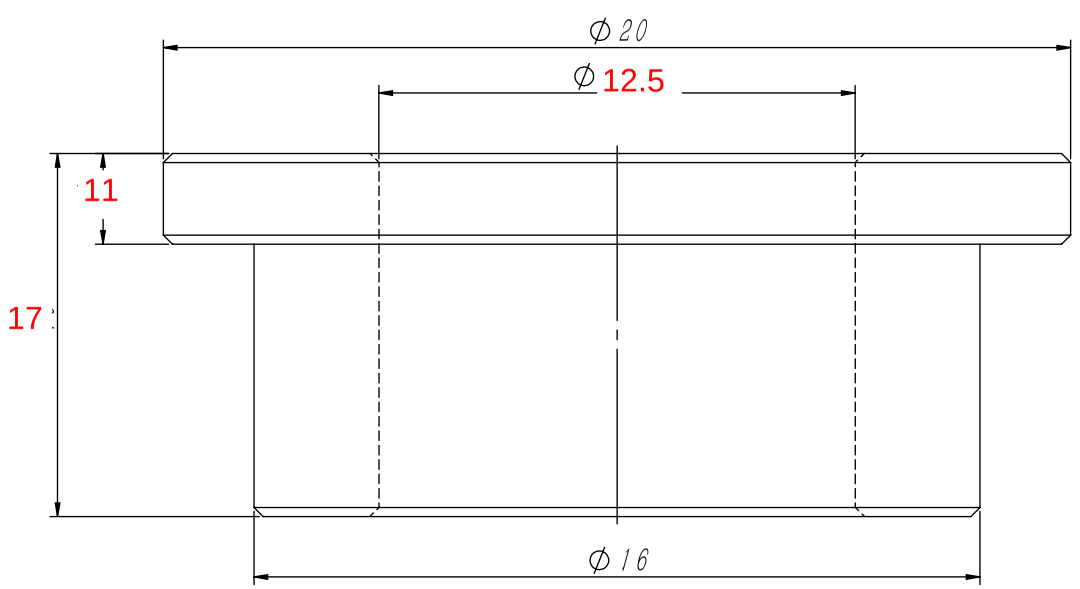

技术说明
1.边角去毛刺，未注明倒角为0.3×45°；
2.表面镀锌处理.

借(通)用件登记
旧底图总号
底图总号
签　　字
日　　期

标记	处数	分　区	文件更改号	签　名	年月日
设　计			标准化		
校　对					
审　核					
工　艺			批　准		

20#/Φ20

阶段标记	重量	比例
	0.01	6:1

物料编号：30500030

宁波奥德普电梯部件有限公司

衬套

OX300.3-3D