图号 DWGNO	OX-188A.3-3(5T)																		
变更	序号 ITEM	品 名 DESCRIPTION	DEF	部件代号 MATERIAL CODE	品/群 ITEM	L番	材料代号-材料规格 MATERIAL	单位	切断	购入	加工 涂装	加工 涂装以外	热处理 HTTR	变更	品号 ITEM	所要数 REQD PER SET			
															-00				
	-01	连接销		OX-188A.3-3(5T)			Φ14-GB/T 709-2006 Q235A-GB/T700-2006								-01				

其余 12.5

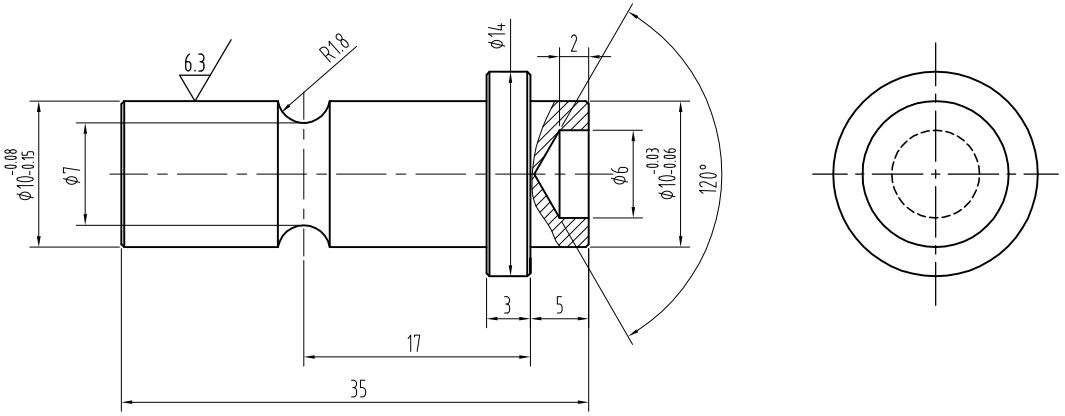

技术要求：

1、零件表面平整,无毛刺；
2、零件表面镀白锌；
3、未注明倒角为0.5×45°；
4、未注明公差按GB/T1184-K、GB/T1804-m执行；

标记	处数	分区	签名	日期 DATE	更改内容 CHANGE	标记	处数	分区 PLACE	签名 GUANTY	日期 DATE	更改内容 CHANGE

常用	核准 APPROVED	日期 DATE	2021.04.02	重量 WEIGHT	比例 SCALE	名称 TITLE	宁波奥德普电梯部件有限公司
保留		制图 DRAWN	周正04.02		2:1		连接销
一次		设计 DESIGNED		共 1 张 第 1 张		图号 DWGNO	OX-188A.3-3(5T) 版本 A
		审核 CHECKED					