其余 12.5

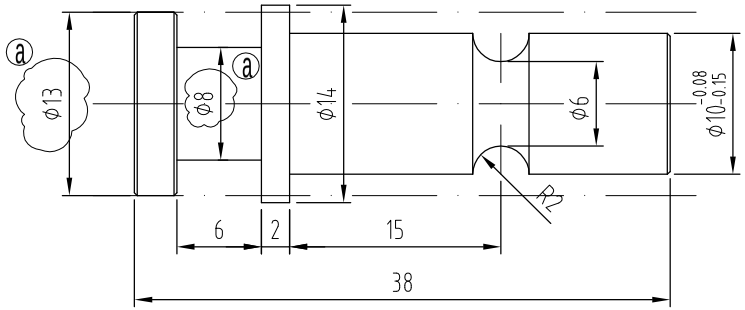

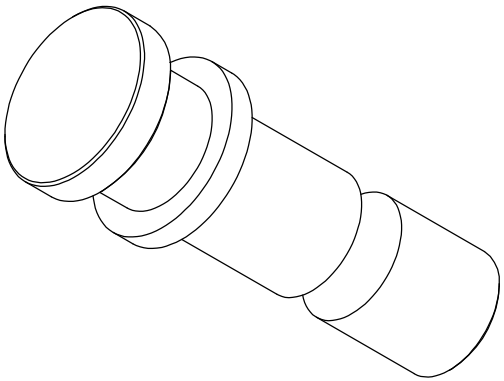

技术要求：

1、零件表面平整,无毛刺；
2、零件表面镀白锌；
3、未注明倒角为0.2~0.5×45°；
4、未注明公差按GB/T1184-K、GB/T1804-m执行；

						宁波奥德普电梯部件有限公司 NINGBO AODEPU ELEVATOR COMPONENTS CO.,LTD.			
ⓐ				周正	20210415	Q235A			提拉销
标记	处数	分区	更改文件号	签名	年、月、日				
设 计	周正	20200910	标准化			阶 段 标 记	重 量	比 例	
						A		1:2	OX-188A.3-2(5T)
审 核									
工 艺			批 准			共 张	第 页		