图号 DWGNO														变更	品号 ITEM	所要数 REQD PER SET		
变更 Rev.	序号 ITEM	品 名 DESCRIPTION	DEF	部件代号 MATERIAL CODE	品/群 ITEM	L番	材料代号-材料规格 MATERIAL	单位	切断	购入	加工 涂装	加工 涂装以外	热处理 HTTR		-00	G01	G02	G03
	-01	轴套		OX-210AT.1-1L01G01			20#-Ø50*27								-01			

其余 6.3

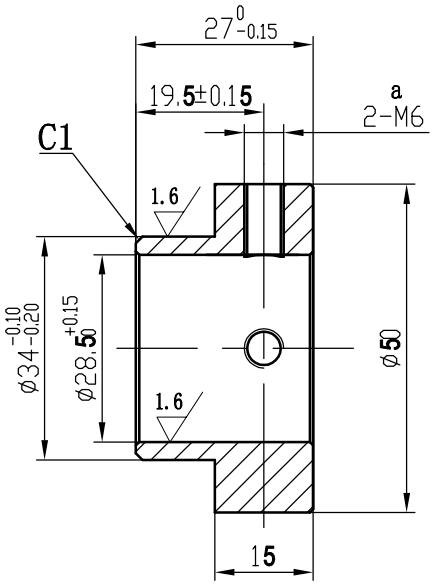

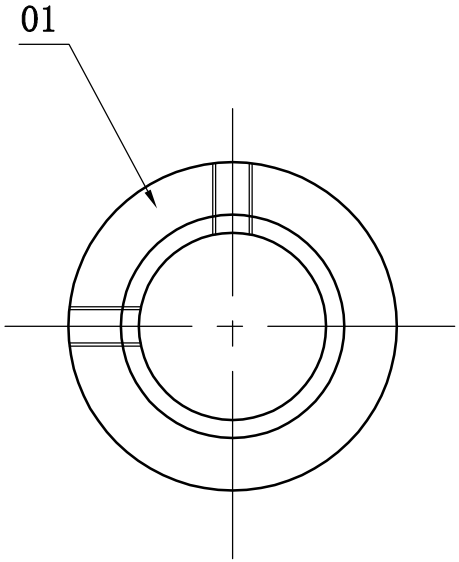

技术要求：

1，未注倒角倒C0.5,未注圆角倒R0.1.

80009425 OX-210A安全钳(菱电品牌) P+Q=2500kg V=1.0ms 10mm 摇臂非标15mm轴套 F52附件包 中英文 菱电电梯 P3

标记	处数	分区 PLACE	签名 GUANITY	日期 DATE	更改内容 CHANGE	标记	处数	分区 PLACE	签名 GUANITY	日期 DATE	更改内容 CHANGE
a	1	B3	李煜	2018.5.17	作业过程中出现了左右焊接时出现同一方向的，为了避免此情况，变更成2-M6螺纹孔						

常用 保留 一次

核准 APPROVED	日期 DATE	2015.4.29	重量 WEIGHT	比例 SCALE	名称 TITLE 轴套
	制图 DRAWN	李煜		1:1	
	设计 DESIGNED	李煜			图号 DWGNO OX-210AT.1-1L01
	审核 CHECKED		共1张 第1张		版本 01

宁波奥德普电梯部件有限公司