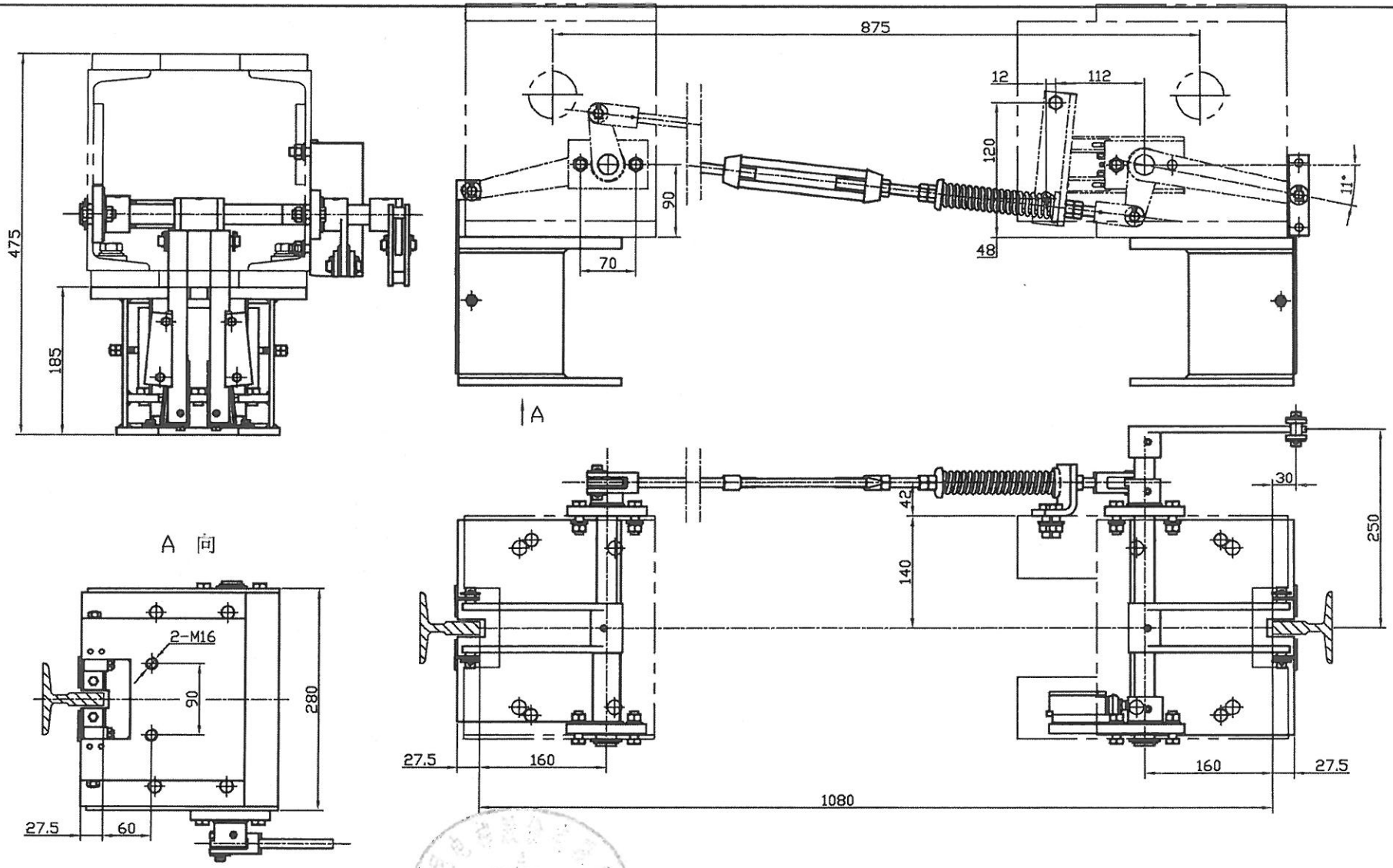

注:

1. 导轨距 1080 ： 1套;
2. GE18-K-1131

部件外图

标记	处数	更改文件号		签名	日期	材料	杭州沪宁电梯配件有限公司
设计	李国		标准化			图纸名称	
校对	张志忠						
审核						图号	
工艺			批准		2018.1.30	共 张 第 张	