A3图框
2019.01.06版本

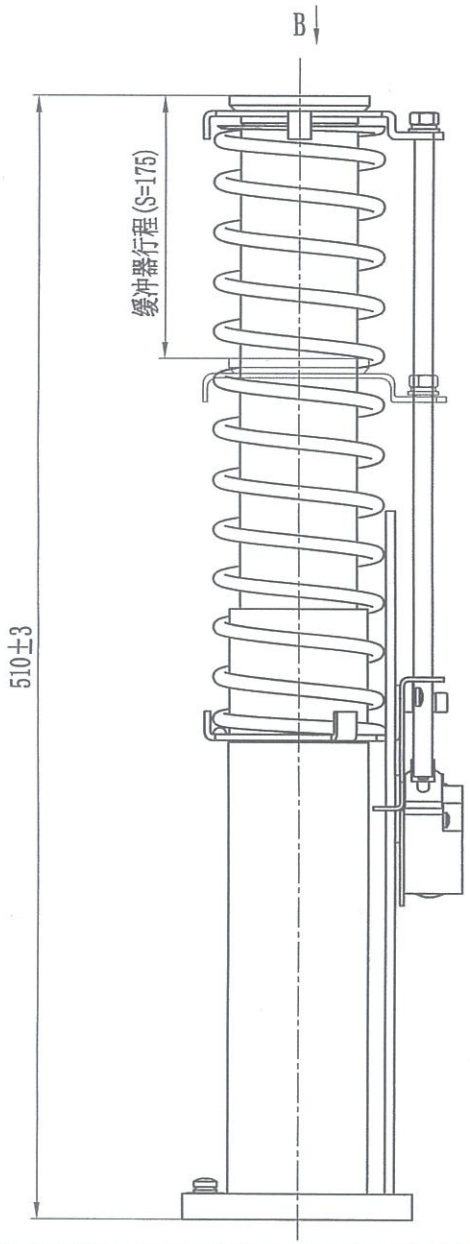

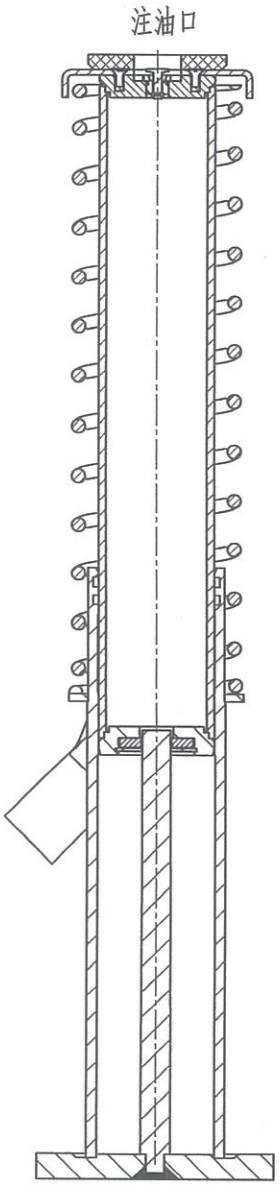

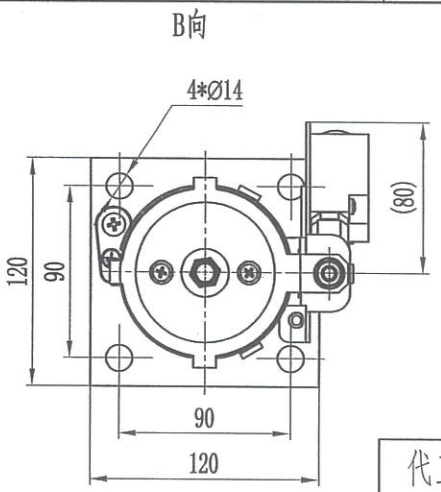

代工厂商型号	OH-175E
AEA2614AAF	_001
允许总质量范围	600～3000kg
额定速度	1.6m/s
缓冲油油号	HL-46
油量容积	0.53L
自由高度	510mm
压缩行程	175mm

杭州奥立达电梯有限公司
生效 2023-06-08 日期
技术受控章

技术要求

1 本产品型号为OH-175E缓冲器；

2 缓冲器在运输与库存过程中只允许竖直正放，禁止倒放。

3 210E/175E/80E型免加油缓冲器探测方法：逆时针旋转取下注油塞，将探油杆拧下，由拧下注油塞的开口位置伸入，垂直接触到下柱塞，然后取出，观测是否有液压油附着在探油杆上，要求液压油在探油杆上附着高度10～15mm；如若不满足上述要求，可从注油口加入适量液压油，静置10分钟以上，重复上述检验过程。

日期	标记	更改描述	更改人	更改授权	日期	标记	更改描述	更改人	更改授权

未注公差执行标准和等级：
1、未注公差的线性和角度尺寸的公差依照GB/T 1804-2000，中级。
2、未注形状和位置公差依照GB/T 1184-1996，中级。
3、焊接结构的一般尺寸公差和形位公差依照GB/T 19804-2005，中级。

AEA2614AAF

BF12

Aolida

设计	章孝东	工艺	王琦	日期
校对	李达	标准化	方启华	2023.04.21
审核	任显周	批准	王亮	共 2 页
授权	PM			第 1 页