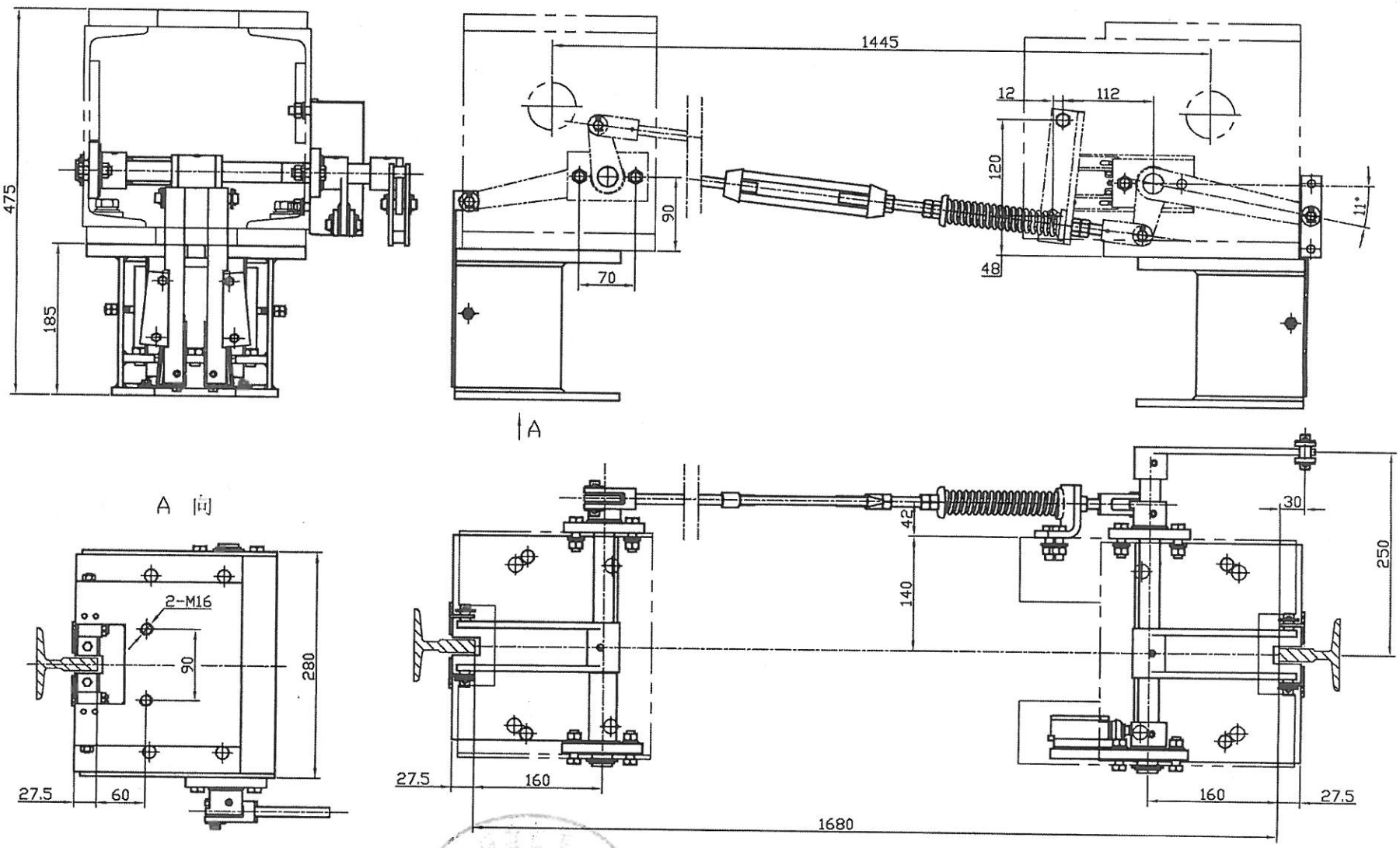

注：

1. 导轨距 ~~1680~~ ；4套；
2. ~~GE17-K-12081~12084~~

确定后请通知我

取消这个.（外协件）

标记	处数	更改文件号		签名	日期	材料		杭州沪宁电梯配件有限公司
设计	张文强		标准化			阶段标记	重量 比例	图纸名称
校对	李丽					阶段标记	重量 比例	图号
审核	王敬					共 张 第 张		
工艺			批准		2017.12.28			