单位：毫米

GB/T 1804-m	1	2	3	4	5	6
线性尺寸	0.5-6	>6-30	>30-120	>120-400	>400-1000	>1000-2000	>2000-4000
线性公差	±0.1	±0.2	±0.3	±0.5	±0.8	±1.2	±2

半径/倒角	0.5-3	>3-6	>6-30	>30
公差	±0.2	±0.5	±1	±2

短边尺寸	≤10	>10-50	>50-120	>
角度公差	±1°	±30′	±20′	

中间拉取物料

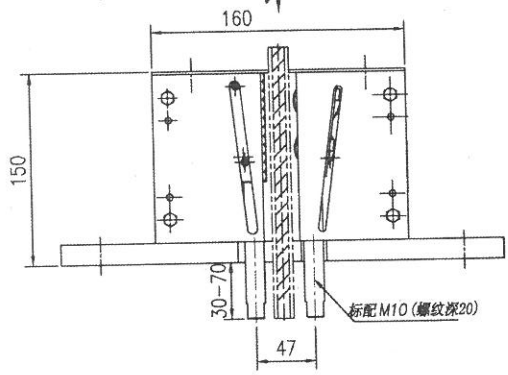

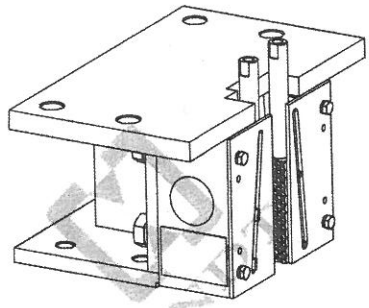

K向

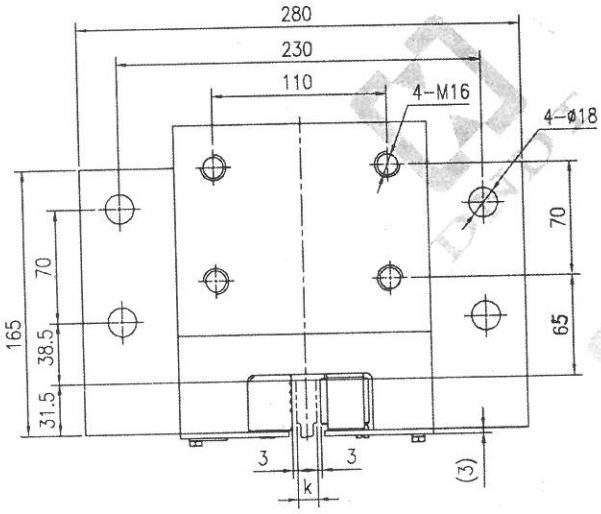

件号	适
TTA3H015001	2
TTA3H015002	2
TTA3H015003	2
TTA3H015004	2
TTA3H015005	2
TTA3H015006	3
TTA3H015007	3
TTA3H015008	3
TTA3H015009	3
TTA3H015010	3
TTA3H015011	4
TTA3H015012	4
TTA3H015013	4
TTA3H015014	4
TTA3H015015	4
TTA3H015016	4
TTA3H015017	
TTA3H015018	
TTA3H015019	
TTA3H015020	
TTA3H015021	
TTA3H015022	
TTA3H015023	
TTA3H015024	
TTA3H015025	
TTA3H015026	
TTA3H015027	
TTA3H015028	
TTA3H015029	
TTA3H015030	
TTA3H015031	
TTA3H015032	

技术要求

1. 本件适用额定速度：≤0.63 m/s，
2. 装配时活动楔块与钳座滑动处涂
3. 根据GB7588-2003或顾客其它需求
4. 适用于双提拉结构；
5. 本图为奥德普OX-288 型安全钳；

3			
2			
1			
版 本	通知号	签 名	日
设 计		2017.10.25	标准
校 对		17.10.25	批
比 例	1:3	页 码	1/