80000040 沃克斯 P1-2 RAL1057(灰色)
18kg(重晶石) 240/8 中英文

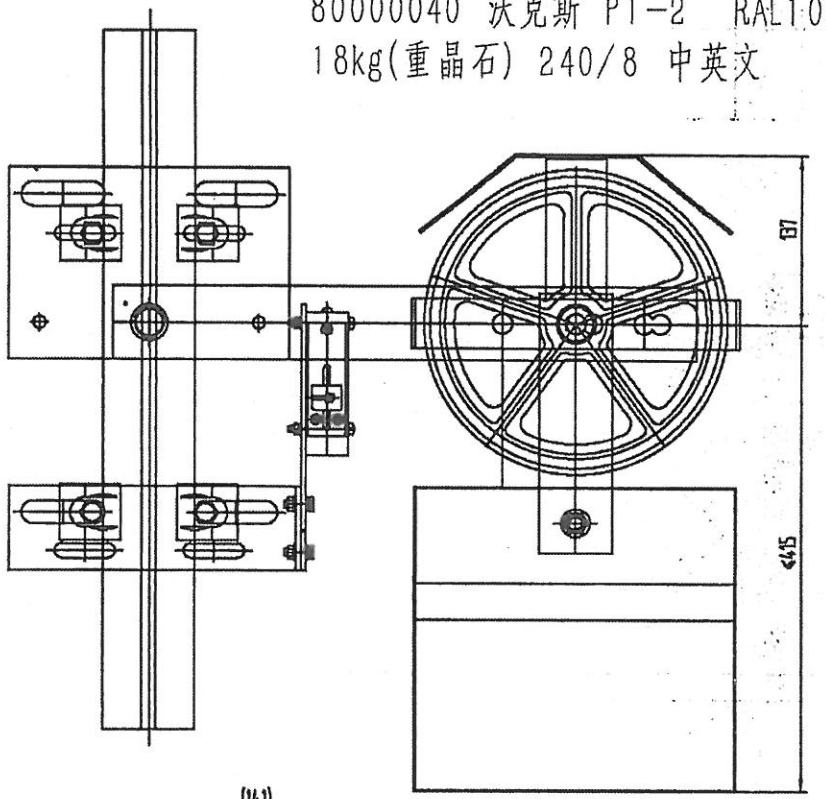

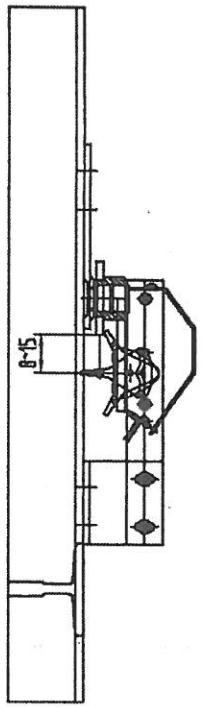

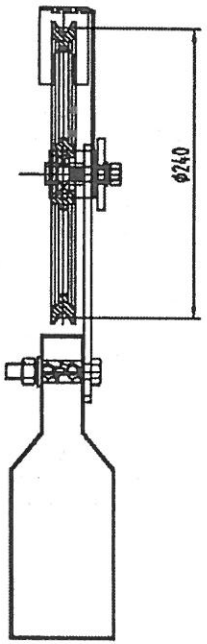

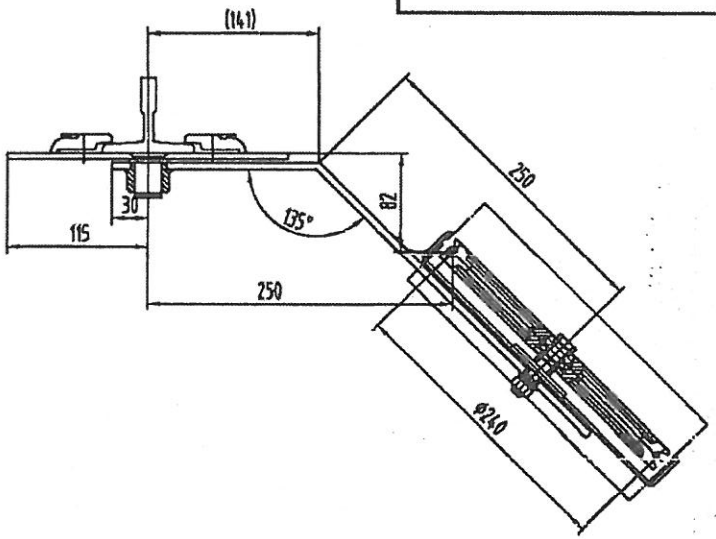

本图按昆山通信电梯要求设计，图中各件除件3按修改图纸
其余各件按标准图纸生产。
用户留有认同转情况：调整节圆直径为240或200
以后的钢丝绳情况。

标记	处数	更改文件号	签名	日期	装配件		宁波奥能自电梯部件有限公司
设计	俞海平		标准化		原始 . 9		限速器张紧装置
校对					阶段标记	图幅 A3	比例 1:4
审核							OX300(240-135/250-82
工艺			批准		共 张 第 张		

文件号
底图号
签字
日期

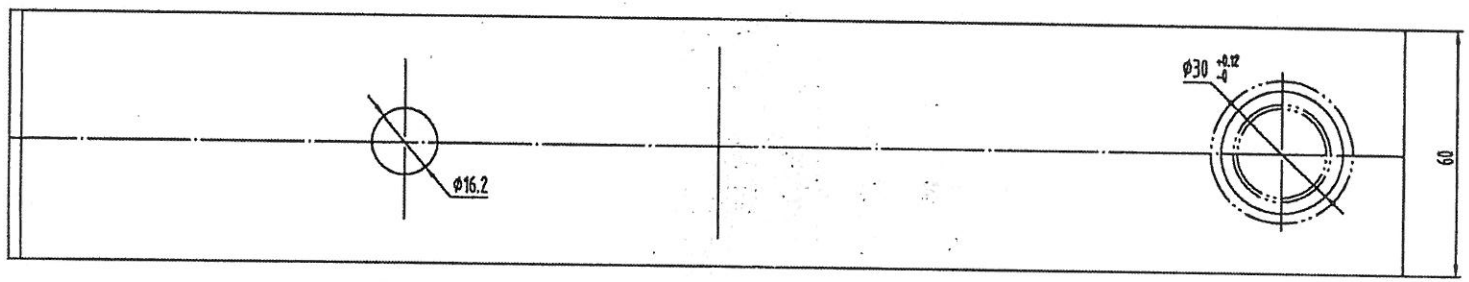

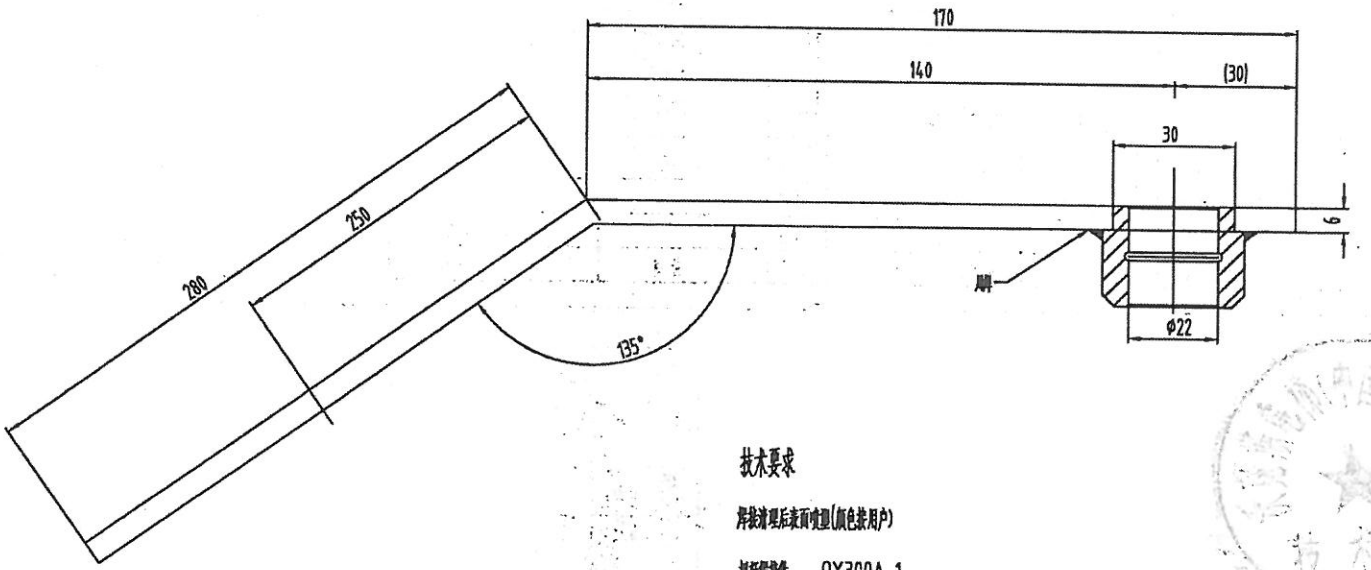

技术要求

焊接清理后表面喷塑(颜色按用户)

摇杆焊接件 OX300A-1

80000040 沃克斯 P2-2 RAL1057(灰色)

序号	图号	名称	数量	材料	备注
2	OX300.3-1.2	轴套	1		
1	OX300.3-1.1	摇杆	1	Q235/6×60圆钢	

标记	处数	更改文件号	签名	日期	质量 g	宁波奥德普电梯部件有限公司
设计	俞杰华		标准化		阶段标记 / 图幅 A3 / 比例 1:1	摇杆组件
校对						OX300.2(240-135/250-82
审核						
工艺			批准		共 张 第 张	

文件名

周期号

签字

日期