A3

基础尺寸	0.5-6	>6-30	>30-120	>120-400	>400-1000	>1000-2000	>2000-4000
公 差	±0.1	±0.2	±0.3	±0.5	±0.8	±1.2	±2

倒角切割	>0.5-3	>3-6	>6
公 差	±0.2	±0.5	±1

角度(短边)	0-10	>10-50	>50-120	>120-400	>400
公 差	±1°	±0.5°	±0.3°	±0.15°	±0.1°

焊 接

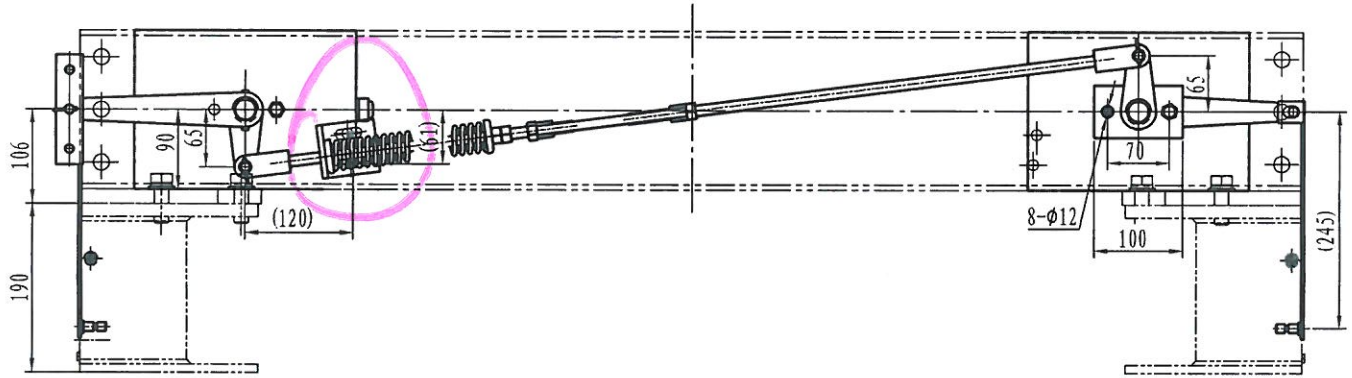

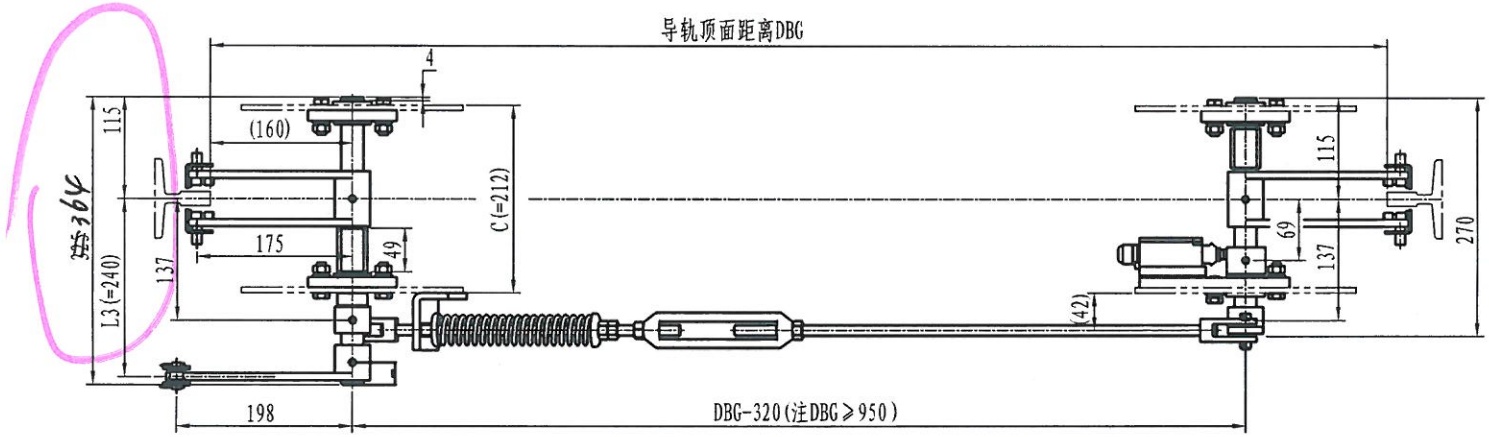

技术说明
1. 本件为下提拉式形式布置结构;
2. 本图设计时安装侧板厚度按≤7mm参数确定;
3. 本件中安全开关为自动复位开关（自复位式，带一对常闭点，严禁带有常开点）;
4. 本联动装置配奥德普OX188型安全钳;

件号	CW	RG-C	每个件
TTA3C070001	1000	1146	OX188双提拉
TTA3C070002	1100	1246	OX188双提拉
TTA3C070003	1350	1496	OX188双提拉
TTA3C070004	1600	1746	OX188双提拉
TTA3C070999	见计单	CW-146	OX188双提拉

标记	处数	分 区	更改文件号	签 名	年、月、日
设 计	孙元亮	2017.4.21	SB1703		
审 核					
标准化					
批 准	徐培根	2017.4.21			

组 件

版本号	重量	比例
V01		1:6
共 1 张	第 1 张	

东南电梯 DNDT

安全钳提拉机构

TTA3C070