单位：毫米

GB/T 1804-m																	
线性尺寸	0.5-6	>6-30	>30-120	>120-400	>400-1000	>1000-2000	>2000-4000	半径/倒角	0.5-3	>3-6	>6-30	>30	短边尺寸	≤10	>10-50	>50-120	>120-400	>400
线性公差	±0.1	±0.2	±0.3	±0.5	±0.8	±1.2	±2	公差	±0.2	±0.5	±1	±2	角度公差	±1°	±30′	±20′	±10′	±5′

焊接

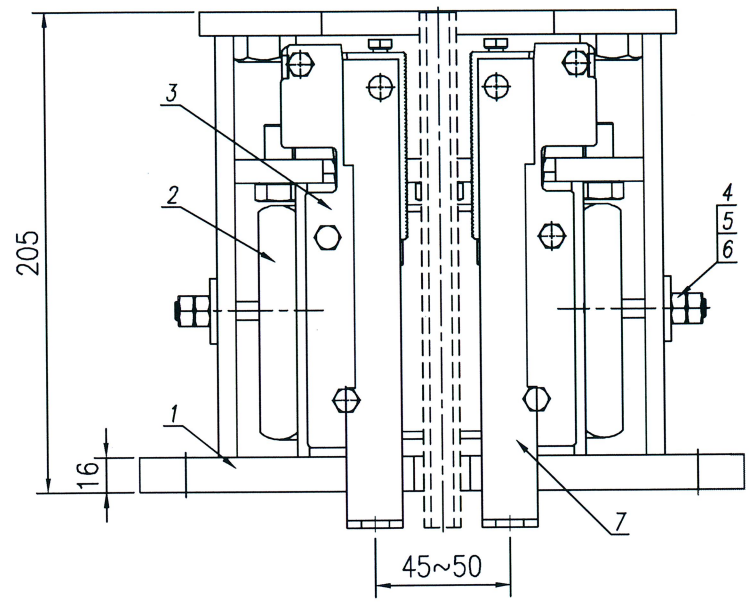

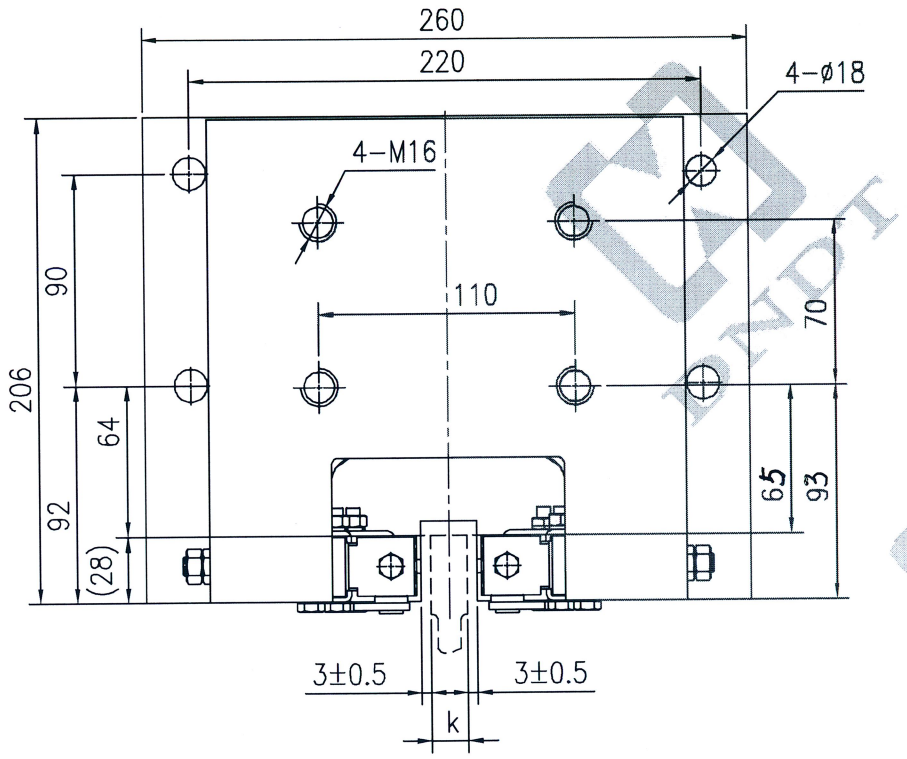

件号	适用(P+Q)范围(kg)	额定速度(m/s)	导轨宽度k
TTA3H014001	1143≤P+Q<1400	V≤2.5m/s	15.88mm 或 16mm
TTA3H014002	1400≤P+Q<1600		
TTA3H014003	1600≤P+Q<1800		
TTA3H014004	1800≤P+Q<2000		
TTA3H014005	2000≤P+Q<2200		
TTA3H014006	2200≤P+Q<2400		
TTA3H014007	2400≤P+Q<2600		
TTA3H014008	2600≤P+Q<2800		
TTA3H014009	2800≤P+Q<3000		
TTA3H014010	3000≤P+Q<3200		
TTA3H014011	3200≤P+Q<3400		
TTA3H014012	3400≤P+Q<3600		
TTA3H014013	3600≤P+Q<3800		
TTA3H014014	3800≤P+Q<4000		
TTA3H014015	4000≤P+Q<4200		
TTA3H014016	4200≤P+Q<4400		
TTA3H014017	4400≤P+Q<4600		
TTA3H014018	4600≤P+Q<4800		
TTA3H014019	4800≤P+Q<5000		
TTA3H014020	5000≤P+Q<5200		
TTA3H014021	5200≤P+Q<5400		
TTA3H014022	5400≤P+Q<5600		
TTA3H014023	5600≤P+Q<5800		
TTA3H014024	5800≤P+Q<6000		
TTA3H014025	6000≤P+Q<6292		

受控文件
2017年12月1日

技术要求

1. 本件适用额定速度：≤2.5 m/s，允许系统质量(P+Q)=1143-6292KG
2. 装配时活动楔块与钳座滑动处涂上润滑油；装配后各活动部位确保灵活自如；
3. 根据GB7588-2003或顾客其它需求，对安全钳进行调试，附《OX188a调试参数》；
4. 适用于双提拉结构；
5. 本图为奥德普OX-188A 型安全钳；

序号	代号	名称	数量	材料说明	备注
1	OX188A.1	钳体焊件	1	焊接件	
2	OX188A-1	U型板簧	1	60SiMn(16x100)	
3	OX188A.2	钳体组件	2		左右各一
4	OX188-2	双头螺杆	2	45#	
5	GB/T 5287	特大垫圈8	2		
6	GB/T6170-2000	六角螺母M8	4		
7	OX188.3	拉杆组件	2	焊接件	左右各一

3					东南电梯 DNDT
2					
1					
版本	通知号	签名	日期	更改内容及分区	渐进式安全钳 OX188A
设计	徐磊	2017.11.1	标准化	郭彤 2017.11.6	
校对			批准		TTA3H014
比例	1:3	页码	1/1		A3