线性尺寸	0.5-6	>6-30	>30-120	>120-400	>400-1000	>1000-2000	>2000-4000	半径/高度尺寸	0.5-3	>3-6	>6-30	>30	倒边尺寸	≤10	>10-50	>50-120	>120-400	>400
线性公差	±0.1	±0.2	±0.3	±0.5	±0.8	±1.2	±2	倒圆/倒角公差	±0.2	±0.5	±1	±2	角度公差	±1°	±30′	±20′	±10′	±5′

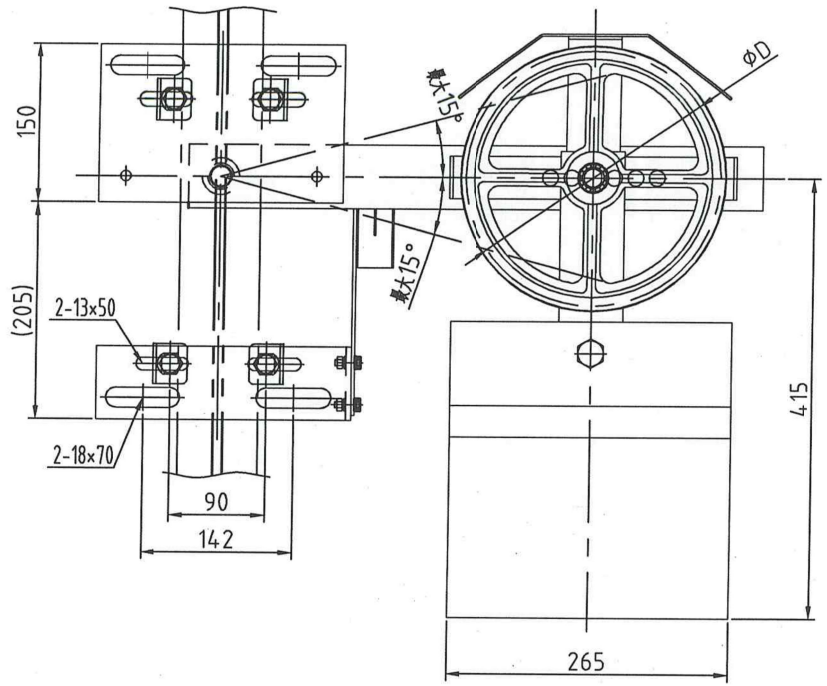

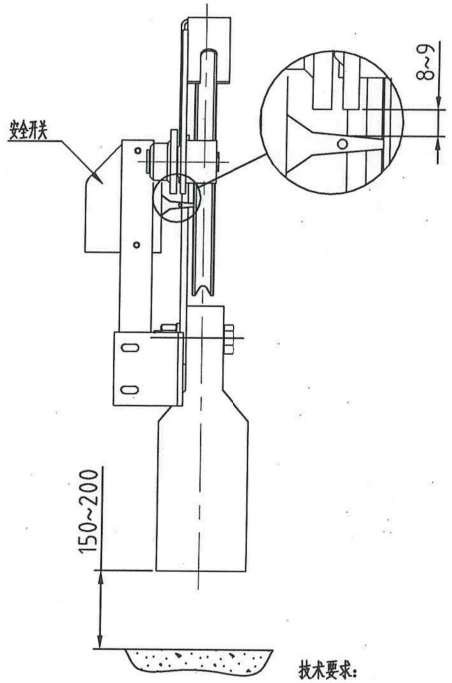

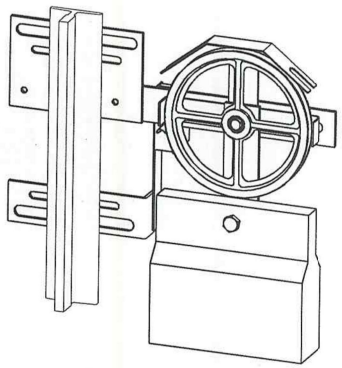

技术要求：

1.此图为入库、发运状态；

4.保证连接杆与水平面夹角大于15度（向下倾斜），安全开关需动作；

5.本图按奥德普 OX-300绘制，同样适用于其他厂家的同等张紧装置。

参数表	
额定速度	≤2.5m/s
钢丝绳直径	Φ6、Φ8mm
绳轮直径	Φ200、Φ240mm
张紧力	≥1000N
超速开关电压等级	AC220

作业1

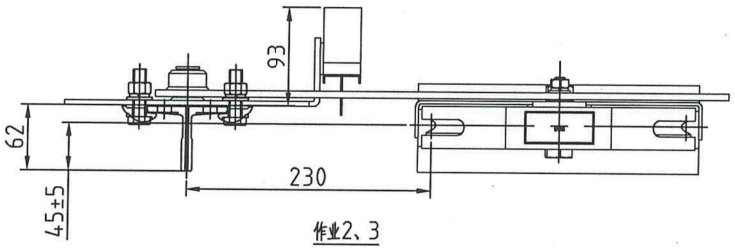

作业2、3

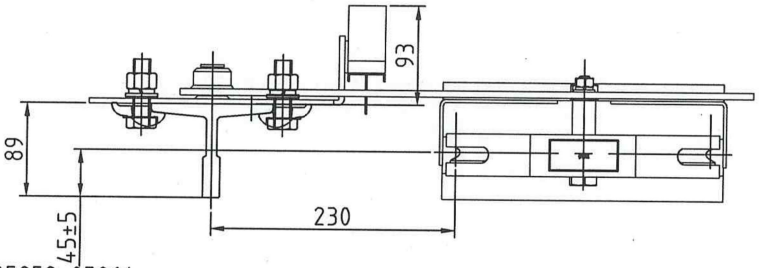

参数表

代号	重块质量	钢丝绳直径	绳轮直径ΦD	备注
YFV26515A01	30kg	Φ6	Φ200	用于T89
~~FV26515A02~~		Φ8	Φ240	
~~FV26515A03~~		Φ6	Φ200	~~用于T114、T127~~

1	YFV26515A01	组件		详见本图参数表
序号	代 号	材 料	重 量	说 明
D				
C				
B				
A				

版本	标记	通知号	签 名	日 期	更改内容及原因
设 计	李海龙	20180322	比例 1:5	图幅 A3	巨立电梯股份有限公司
校 对	蔡文伟	20180322	共 1 页	第 1 页	
标准化	祖建垒	20180322	张紧装置		YFV26515A
审 批	沈严良	20180322			

物料编码说明：

编码构成：零件代码

编码示例：Y2651501.16G05859-05861