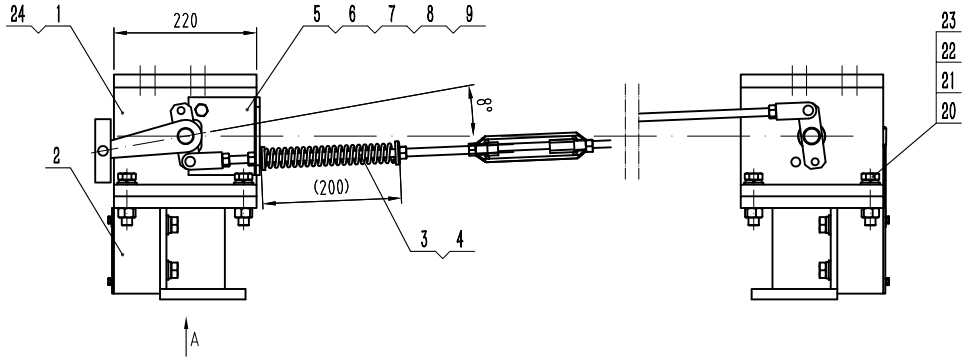

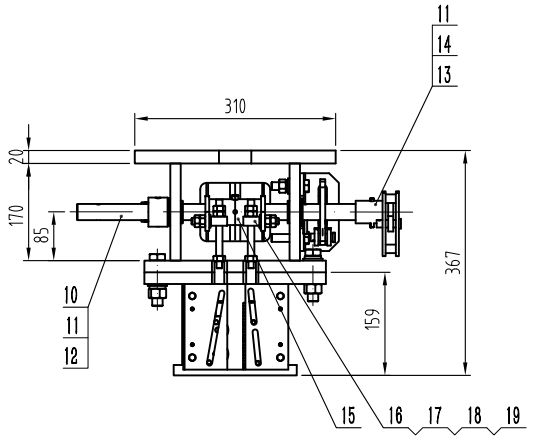

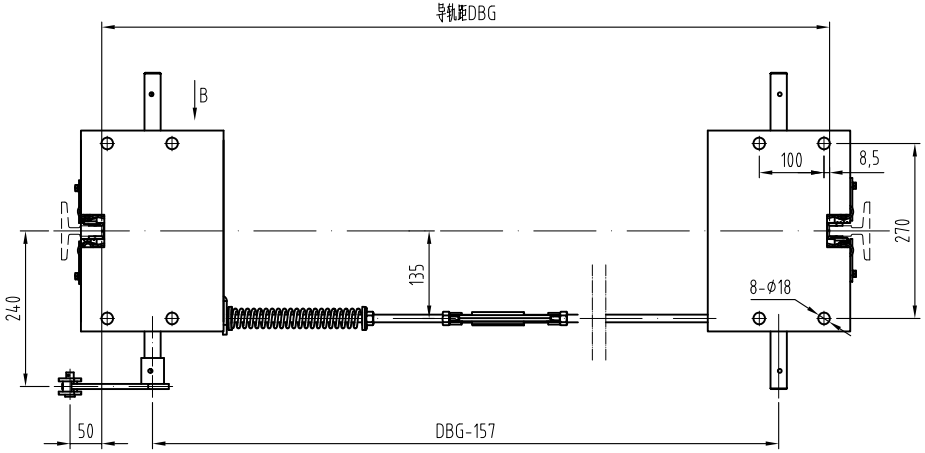

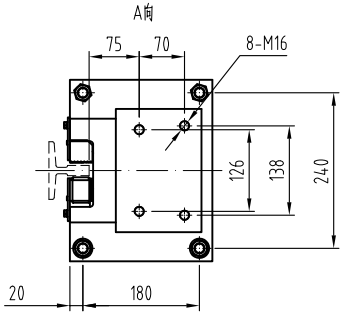

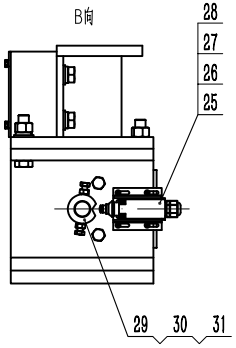

技术说明：

1、本装置按匹配OX-388非标安全钳要求确定，选用时注意匹配调整；
2、本装置配装安全开关为UKT，如需要配发手动复位开关时需注明；
3、制动时连接舒畅无卡滞；
4、配导靴OX-12；
5、总允许质量P+Q≤12000kg，速度V≤0.63m/s，导轨宽度15.88、16mm。

						宁波奥德普电梯部件有限公司 NINGBO AODEPU ELEVATOR COMPONENTS CO.,LTD.			
标记	处数	分区	更改文件号	签名	年、月、日				提拉机构
设 计			标准化			阶 段 标 记	重 量	比 例	
								1:8	OX-388T
审 核						共 张	第 页		
工 艺			批 准						

序号	图号	名称	数量	材料	单计	总计	备注
13	OX-388T.3	摇臂组件	2				
12	GB/T 879.2	弹性圆柱销 6×35	1				
11	GB/T 879.2	弹性圆柱销 6×50	3				
10	OX-388T.2	联动轴组件	2				
9	GB/T 6170	螺母 M12	2				
8	GB/T 93	弹垫 12	2				
7	GB/T 97.1	平垫 12	4				
6	GB/T 5783	螺栓 M12×50	2				
5	OX188DT-1	支架弯板	1	Q235A/6			借用件
4	OX-388T.6	长拉杆组件	1				
3	OX-388T.5	短拉杆组件	1				
2	OX-388	安全钳	2				非标
1	OX-388T.1	安装底座	各1				左右对称件

序号	图号	名称	数量	材料	单计	总计	备注
31	GB/T 6170	螺母 M8	2				
30	GB/T 5783	螺栓 M8×25	2				
29	OX-388T-4	开关凸轮	1	Q235A			
28	GB/T 93	弹垫 4	4				
27	GB/T 97.1	平垫 4	4				
26	GB/T 818	十字槽盘头螺钉M4×15	4				
25	OX-188.1.3	开关组件	1				借用件
24	OX-388T-3	轴套	2	铝合金			
23	GB/T 6170	螺母 M16	8				
22	GB/T 93	弹垫 16	8				
21	GB/T 97.1	平垫 16	8				
20	GB/T 5783	螺栓 M16×70	8				
19	GB/T 6170	螺母 M10	10				
18	GB/T 97.1	平垫 10	2				
17	OX-388T-2	提拉螺杆	4	Q235A /φ10			
16	OX-388T-1	提拉销轴	2	Q235A			
15	OX-388T.4	提拉拨叉组件	2				
14	OX188T.4	钢丝绳连接件	1				借用件

标记	处数	分区	更改文件号	签名	年、月、日
设计			标准化		
审核					
工艺			批准		

宁波奥德普电梯部件有限公司
NINGBO AODEPU ELEVATOR COMPONENTS CO.,LTD.

阶段标记	重量	比例
		1:8

共 张 第 页

提拉机构

OX-388T-MX

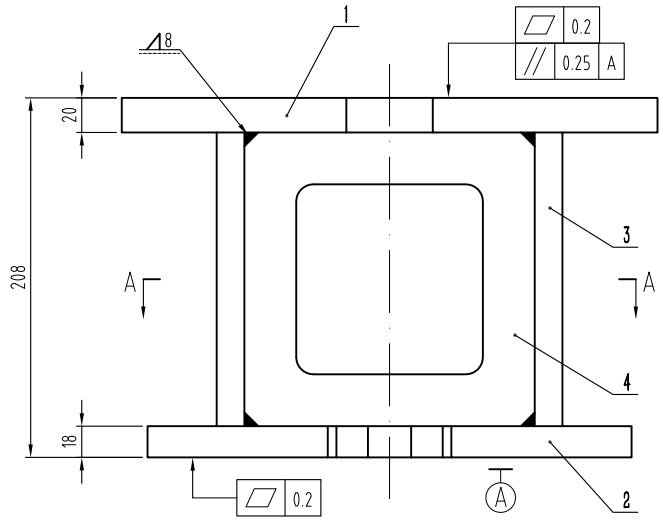

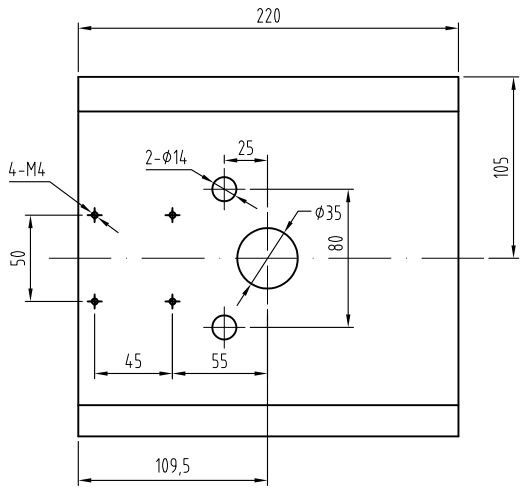

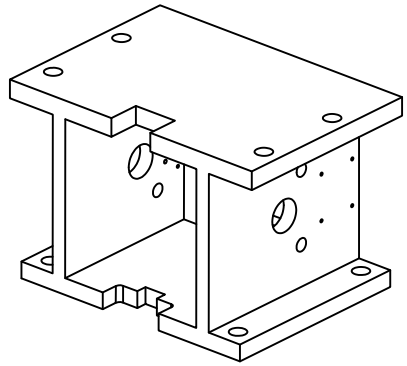

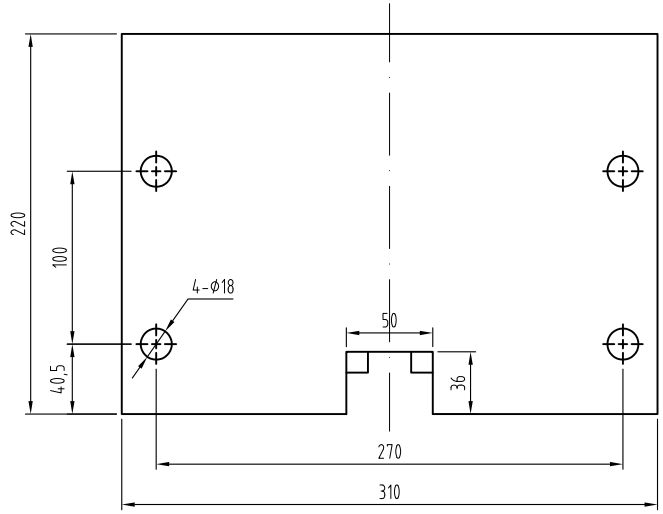

A-A

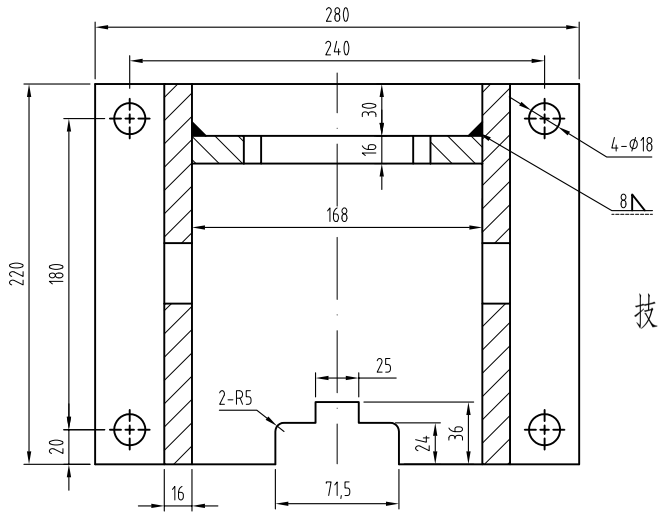

技术说明：

1、件1、2、3、4采用电焊连接，要求焊接平整可靠，无虚焊及堆焊等缺陷，整体无扭曲变形及底面焊接变形等；

2、焊接后整体喷涂色漆，颜色按公司标准，特殊按指令要求；

3、本件一套两件，左右各一件。

序号	图号	名称	数量	材料	单计	总计	备注
4	OX-388T.1-4	侧立横板	1	Q235A/16			
3	OX-388T.1-3	侧立纵板	2	Q235A/16			
2	OX-388T.1-2	下面板	1	Q235A/18			
1	OX-388T.1-1	上面板	1	Q235A/20			
					重量		

标记	处数	分区	更改文件号	签名	年、月、日
设计			标准化		
审核					
工艺			批准		

宁波奥德普电梯部件有限公司
NINGBO AODEPU ELEVATOR COMPONENTS CO.,LTD.

阶段标记	重量	比例
		1:3

共 张 第 页

安装底座

OX-388T.1

其余

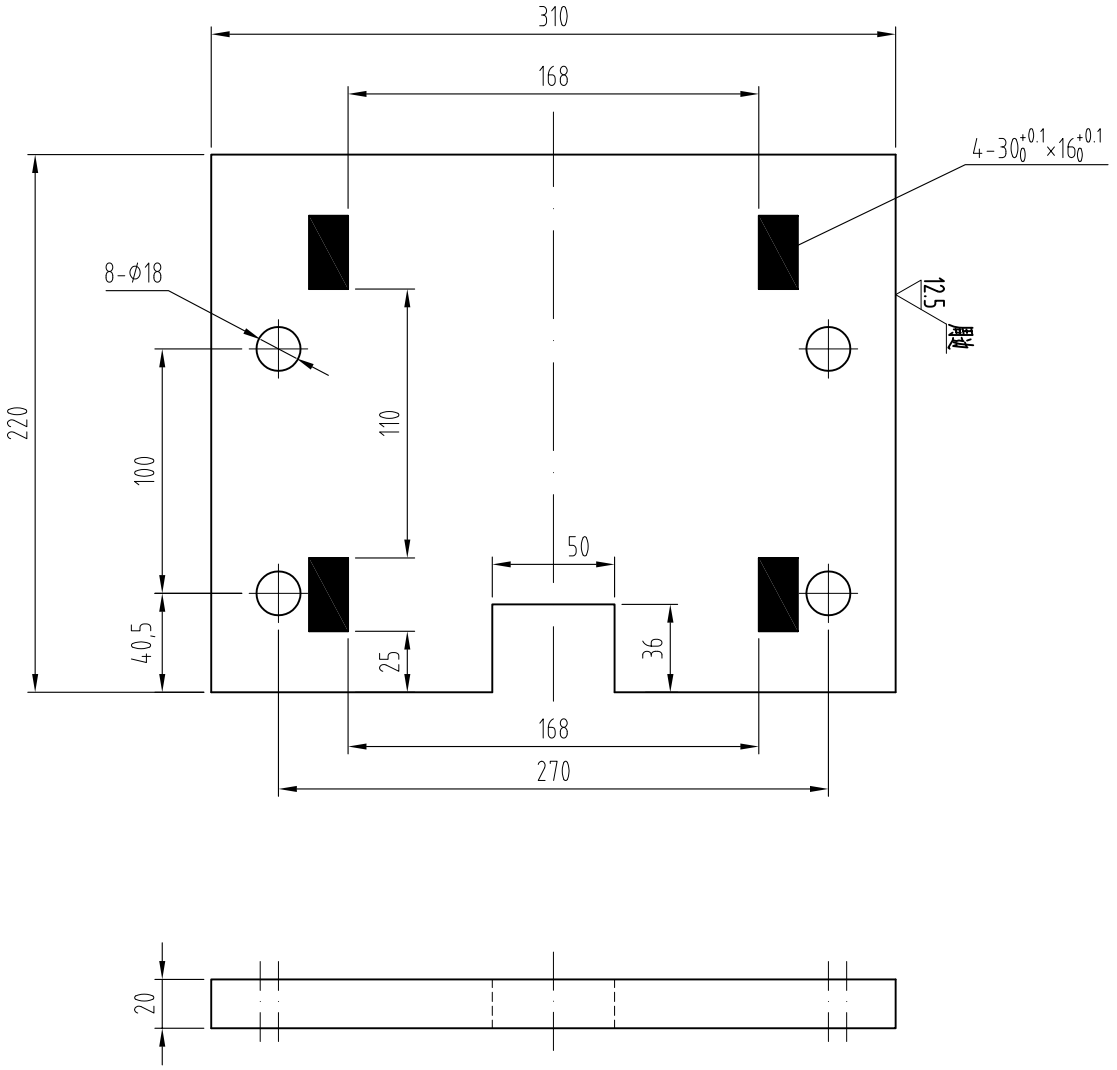

技术说明：

1、零件边角去毛刺，锐角倒钝。

标记	处数	分区	更改文件号	签名	年、月、日	
设 计			标准化			
审 核						
工 艺			批 准			

宁波奥德普电梯部件有限公司
NINGBO AODEPU ELEVATOR COMPONENTS CO.,LTD.

Q235A/20				上面板
阶 段 标 记	重 量	比 例		
		1:3		OX-388T.1-1
共 张	第 页			

其余

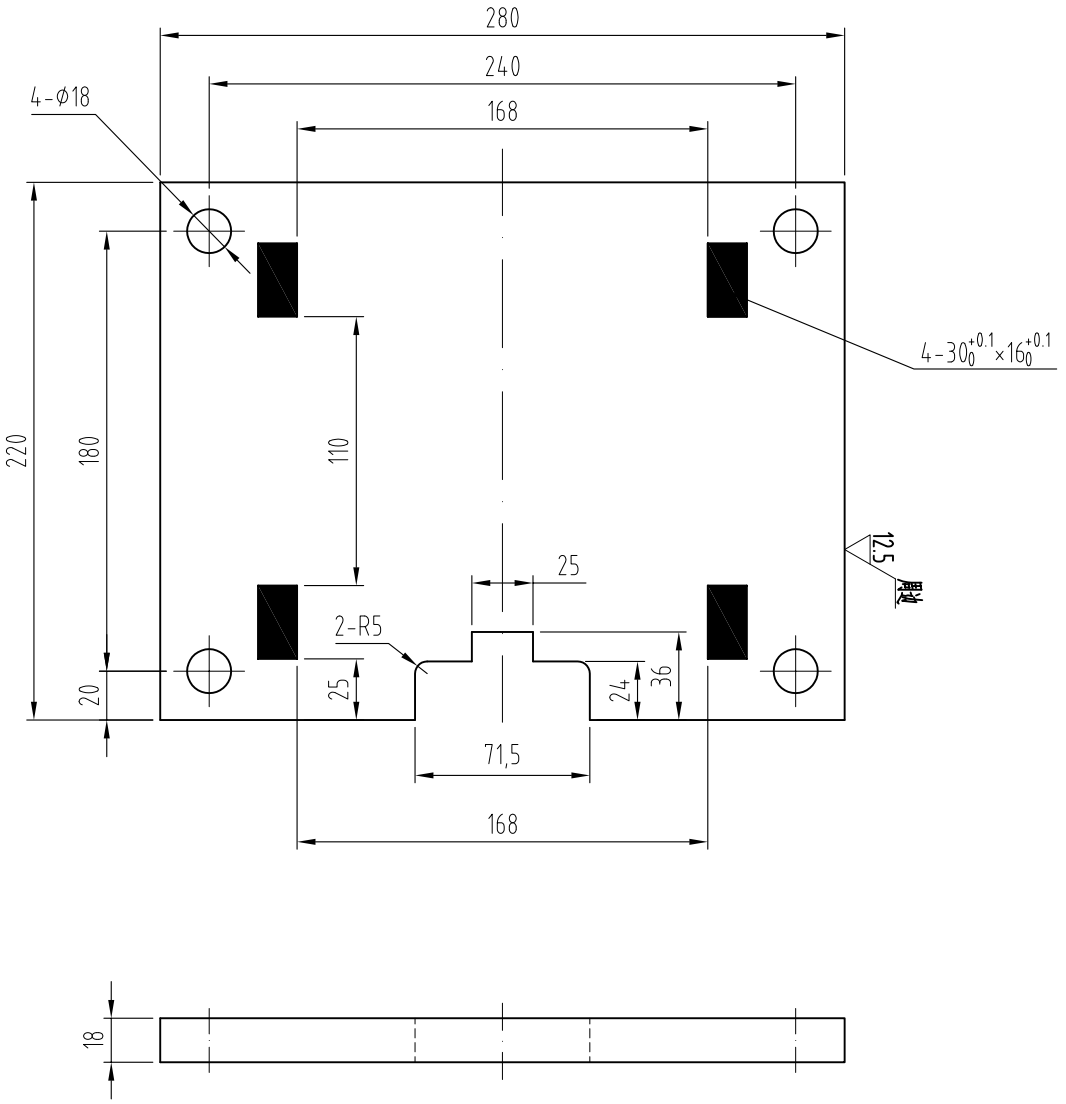

技术说明：

1、零件边角去毛刺，锐角倒钝。

标记	处数	分区	更改文件号	签名	年、月、日	
设 计			标准化			
审 核						
工 艺			批 准			

宁波奥德普电梯部件有限公司
NINGBO AODEPU ELEVATOR COMPONENTS CO.,LTD.

Q235A/18

阶段标记	重量	比例
		1:3

共 张 第 页

下面板

OX-388T.1-2

其余

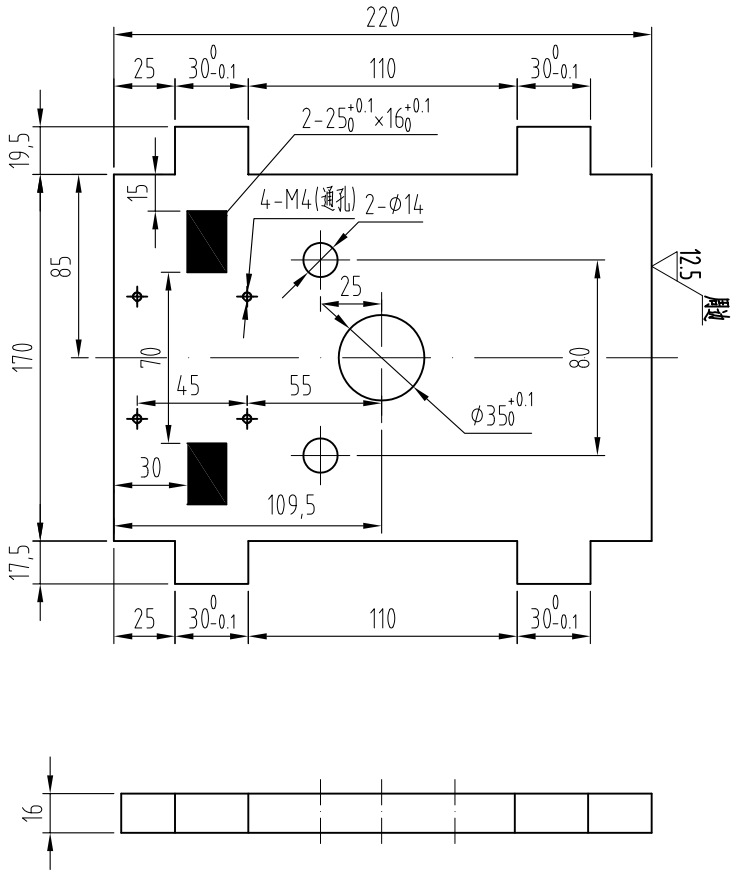

技术说明：

1、零件边角去毛刺，锐角倒钝。

						宁波奥德普电梯部件有限公司 NINGBO AODEPU ELEVATOR COMPONENTS CO.,LTD.			
标记	处数	分区	更改文件号	签名	年、月、日	Q235A/16			侧立纵板
设 计			标准化			阶 段 标 记	重 量	比 例	
								1:3	OX-388T.1-3
审 核									
工 艺			批 准			共 张	第 页		

其余

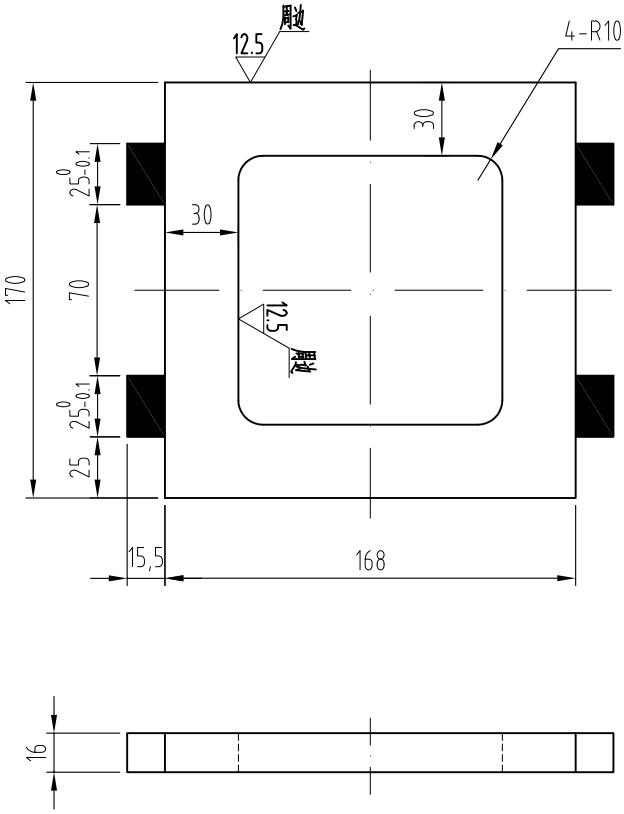

技术说明：

1、零件边角去毛刺，锐角倒钝。

标记	处数	分区	更改文件号	签名	年、月、日	
设 计			标准化			
审 核						
工 艺			批 准			

宁波奥德普电梯部件有限公司
NINGBO AODEPU ELEVATOR COMPONENTS CO.,LTD.

Q235A/16

阶段标记	重量	比例
		1:3

共 张 第 页

侧立横板

OX-388T.1-4

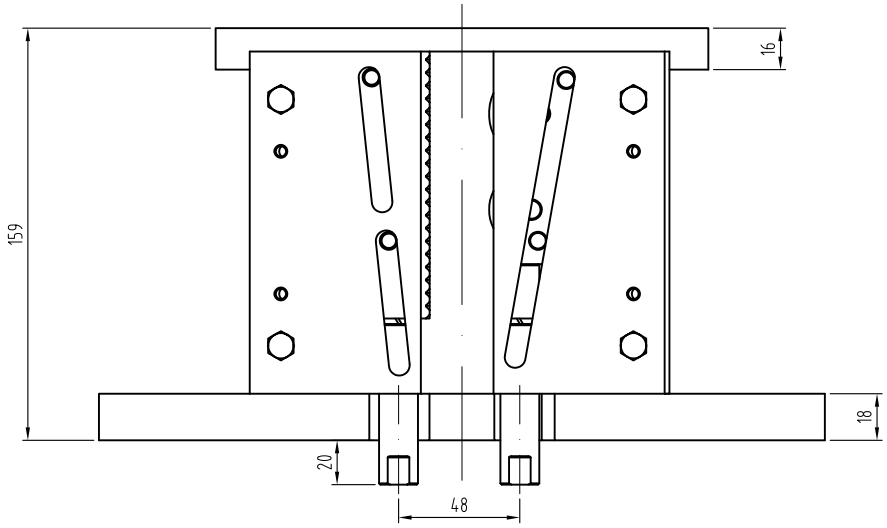

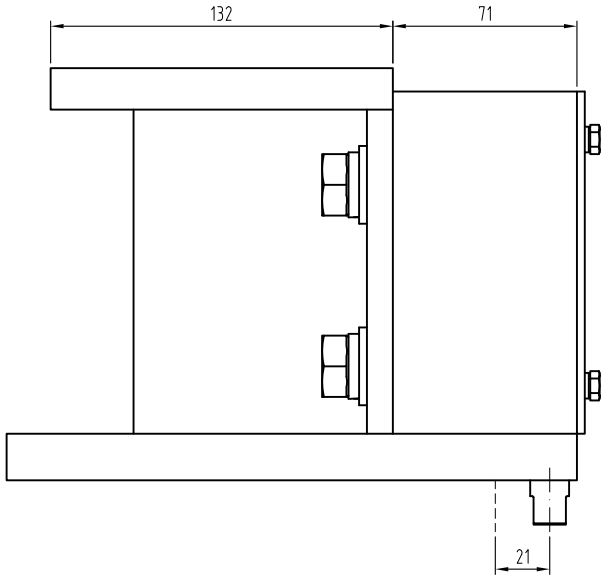

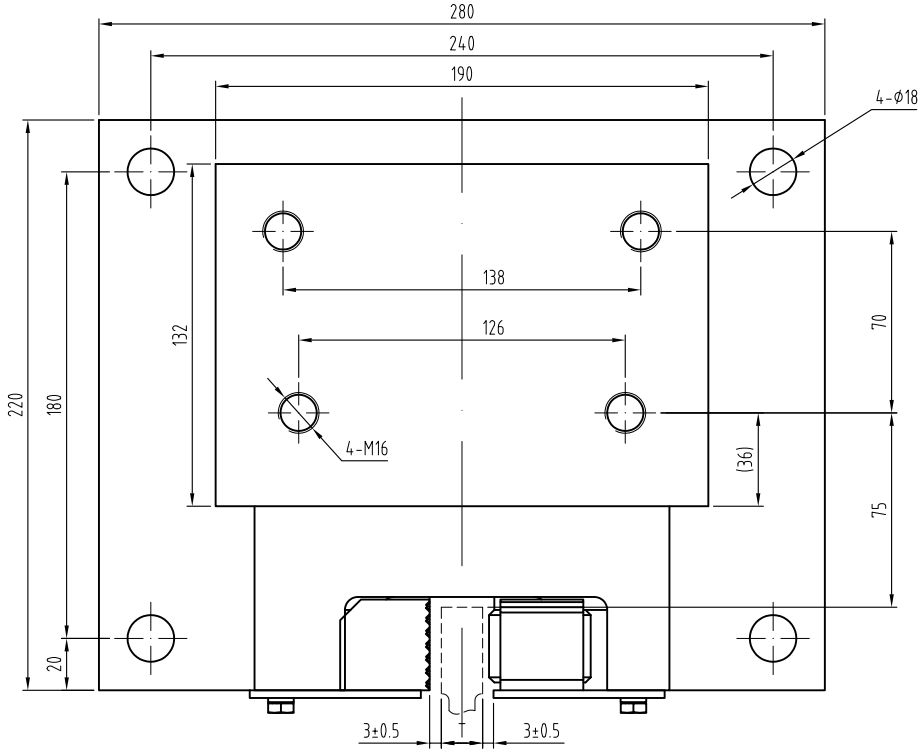

技术说明：

1、本件适用于额定速度V≤0.63m/s电梯下行超速保护；

2、匹配导轨：T=15.88mm、16mm；

3、本装置设计系统质量为≤12500kg。

						宁波奥德普电梯部件有限公司 NINGBO AODEPU ELEVATOR COMPONENTS CO.,LTD.			
标记	处数	分区	更改文件号	签名	年、月、日				安全钳
设 计			标准化			阶 段 标 记	重 量	比 例	
								1:2	OX-388(康力)
审 核						共 张	第 页		
工 艺			批 准						

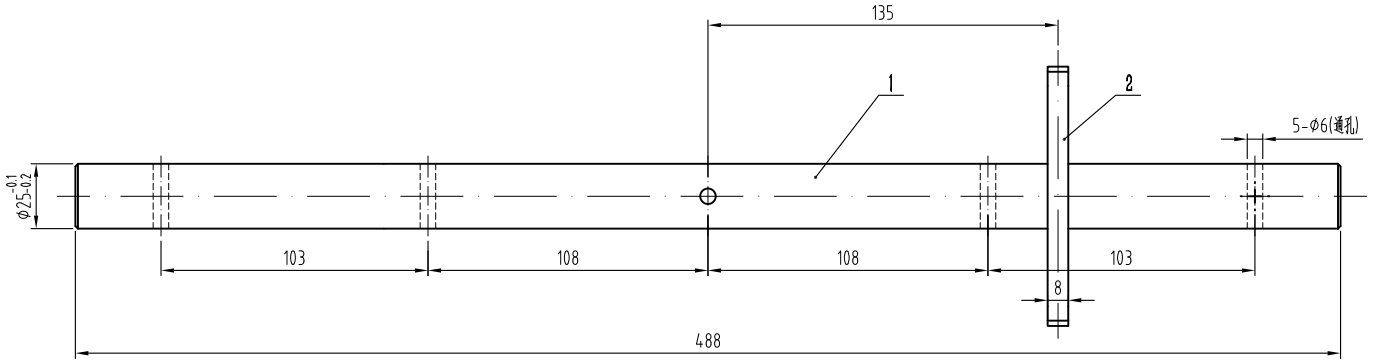

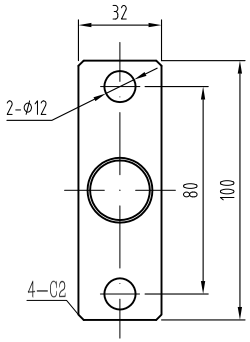

技术说明：

1、本件采用电焊连接，焊接可靠，无虚焊漏焊；

2、表面镀锌处理；

3、焊接后整体无扭曲变形等缺陷，保持轴杆平直光洁。

序号	图号	名称	数量	材料	单计	总计	备注
2	OX-388T.2-2	联动曲柄	1	Q235A/8			
1	OX-388T.2-1	联动轴	1	Q235A Φ25			

重量

标记	处数	分区	更改文件号	签名	年、月、日
设计			标准化		
审核					
工艺			批准		

宁波奥德普电梯部件有限公司
NINGBO AODEPU ELEVATOR COMPONENTS CO.,LTD.

阶段标记	重量	比例
		1:2

共 张 第 页

联动轴组件

OX-388T.2

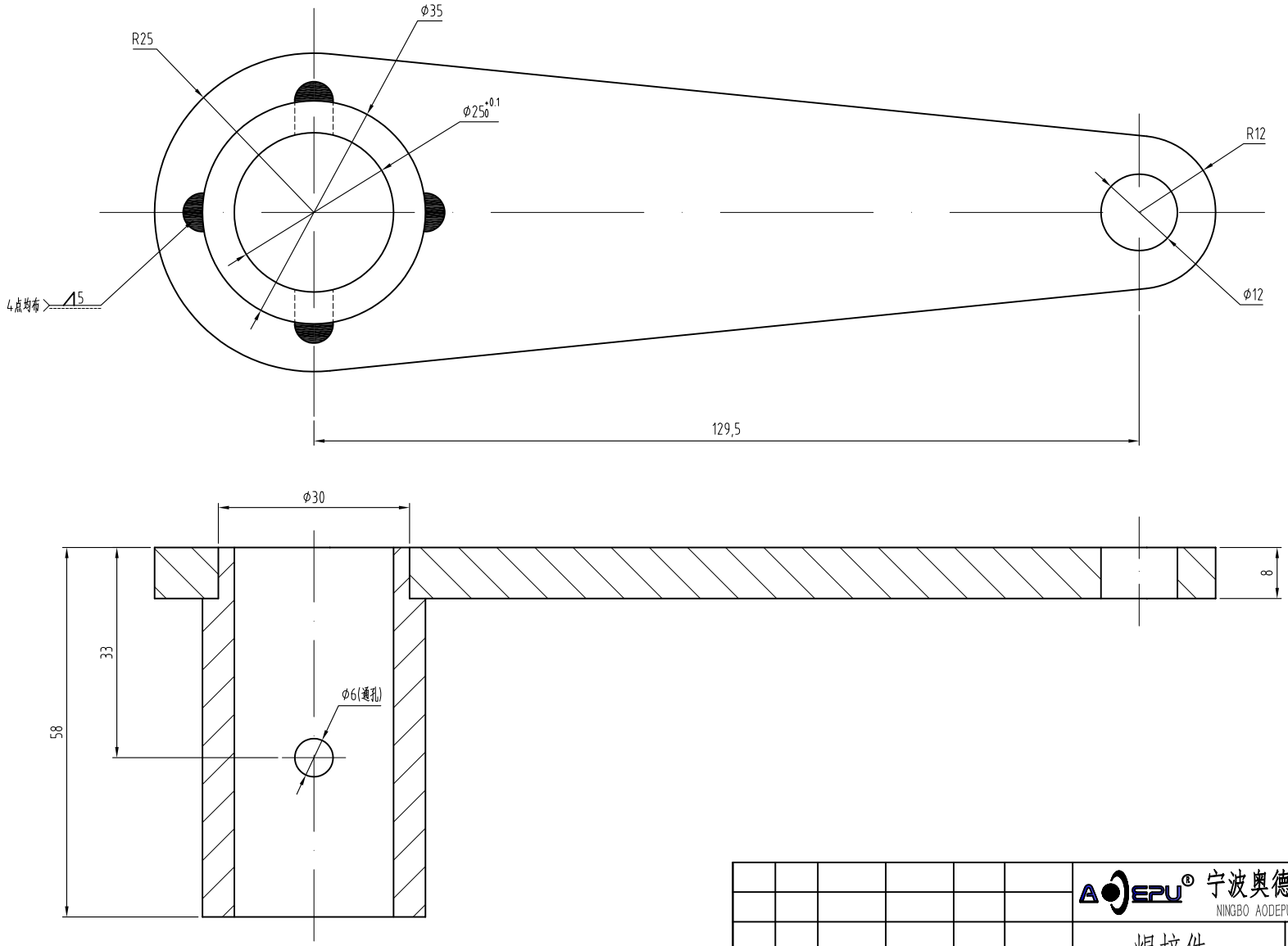

技术说明：

1、电焊焊缝高为5mm，焊接牢固可靠，无漏焊、虚焊，焊后打磨；

2、表面电镀白锌，厚度不得小于8μm。

						宁波奥德普电梯部件有限公司 NINGBO AODEPU ELEVATOR COMPONENTS CO.,LTD.			
						焊接件			摇臂组件
标记	处数	分区	更改文件号	签名	年、月、日				
设 计			标准化			阶 段 标 记	重 量	比 例	
								1.5:1	OX-388T.3
审 核									
工 艺			批 准			共 张	第 页		

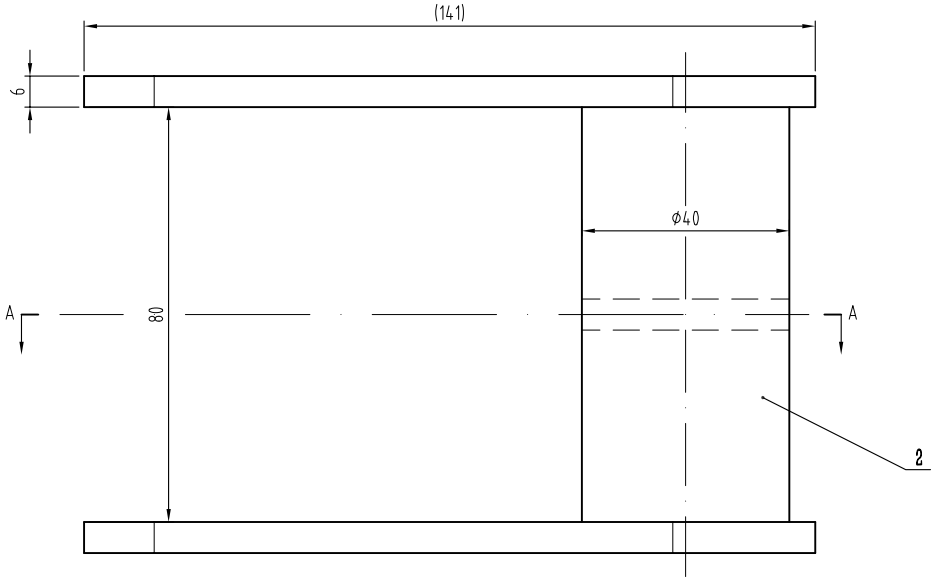

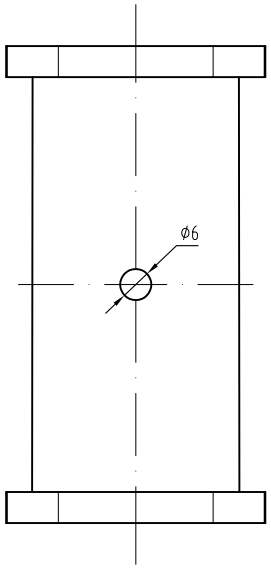

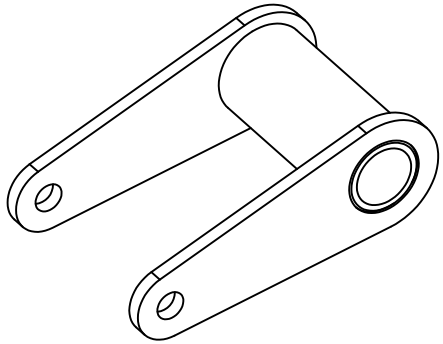

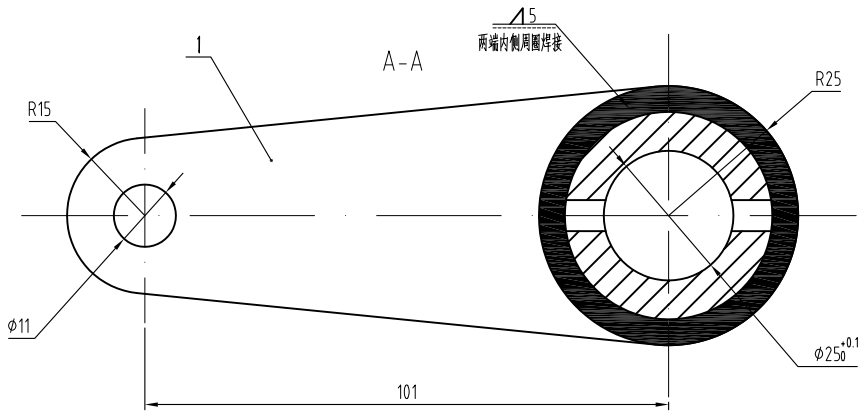

技术说明：

1、电焊焊缝高为5mm，焊接牢固可靠，无漏焊、虚焊，焊后打磨；

2、表面电镀白锌，厚度不得小于8μm。

序号	图号	名称	数量	材料	单计	总计	备注
2	OX-388T.4-2	套筒	1	Q235A/Φ40			
1	OX-388T.4-1	提拉板	2	Q235A/6			
					重量		

标记	处数	分区	更改文件号	签名	年、月、日
设计			标准化		
审核					
工艺			批准		

宁波奥德普电梯部件有限公司
NINGBO AODEPU ELEVATOR COMPONENTS CO.,LTD.

阶段标记	重量	比例
		1:1

共 张 第 页

提拉拨叉组件

OX-388T.4

其余

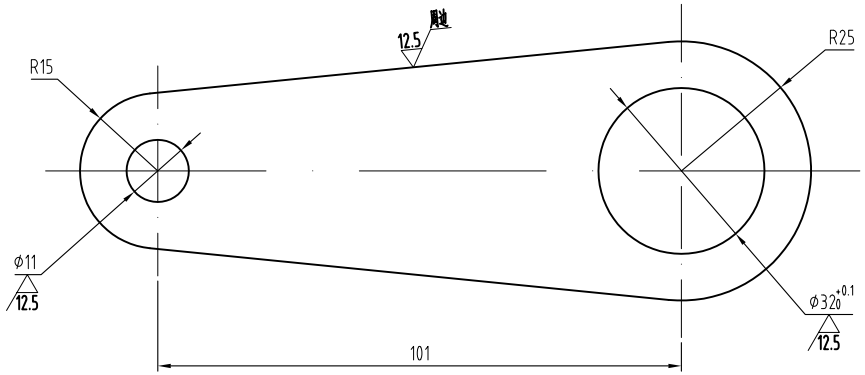

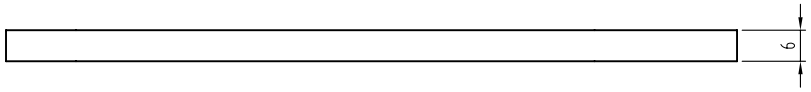

技术说明：

1、零件边角去毛刺，锐角倒钝。

						宁波奥德普电梯部件有限公司 NINGBO AODEPU ELEVATOR COMPONENTS CO.,LTD.			
						Q235A/6			提拉板
标记	处数	分区	更改文件号	签名	年、月、日				
设 计			标准化			阶 段 标 记	重 量	比 例	
								1:1	OX-388T.4-1
审 核									
工 艺			批 准			共 张	第 页		

全部 6.3

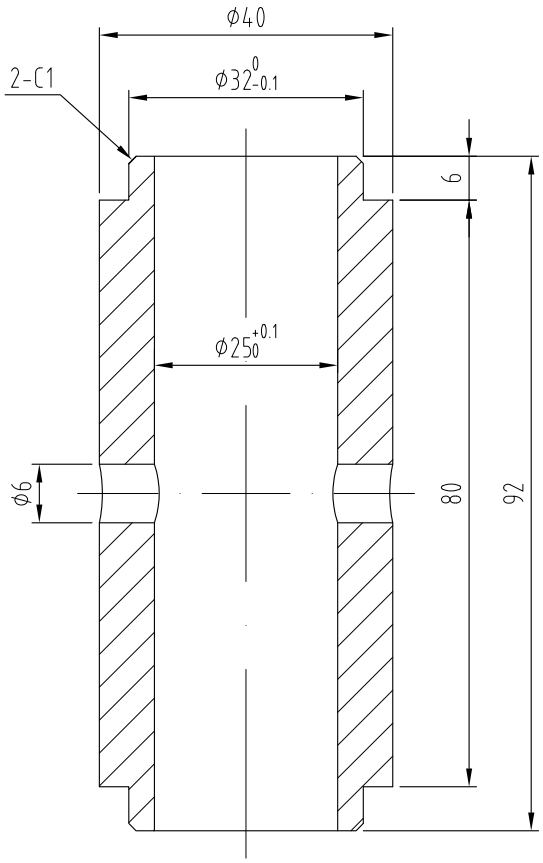

技术说明：

1、边角去毛刺。

标记	处数	分区	更改文件号	签名	年、月、日	
设 计			标准化			
审 核						
工 艺			批 准			

宁波奥德普电梯部件有限公司
NINGBO AODEPU ELEVATOR COMPONENTS CO.,LTD.

Q235A/φ40

阶 段 标 记	重 量	比 例
		1:1

共 张 第 页

套筒

OX-388T.4-2

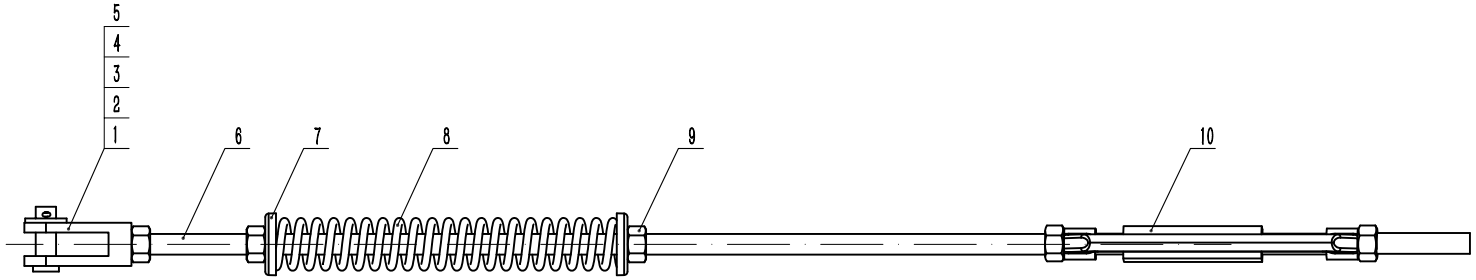

序号	图号	名称	数量	材料	单计	总计	备注
10		花篮螺栓M12	1				
9	GB/T 6170	螺母 M12(左旋)	2				
8	OX-388T.5-5	弹簧	1	72B			
7	OX-388T.5-4	弹簧盖	2	Q235A			
6	OX-388T.5-3	短螺杆	1	Q235A			
5	GB/T 6170	螺母 M12(右旋)	3				
4	GB/T 91	开口销 2.5×25	1				
3	GB/T 97.1	平垫 12	1				
2	OX-388T.5-2	连接销轴	1	Q235A			
1	OX-388T.5-1	连接件	1	Q235A			

重量

宁波奥德普电梯部件有限公司
NINGBO AODEPU ELEVATOR COMPONENTS CO.,LTD.

标记	处数	分区	更改文件号	签名	年、月、日
设计			标准化		
审核					
工艺			批准		

阶段标记	重量	比例
		1:3

共 张 第 页

短拉杆组件

OX-388T.5

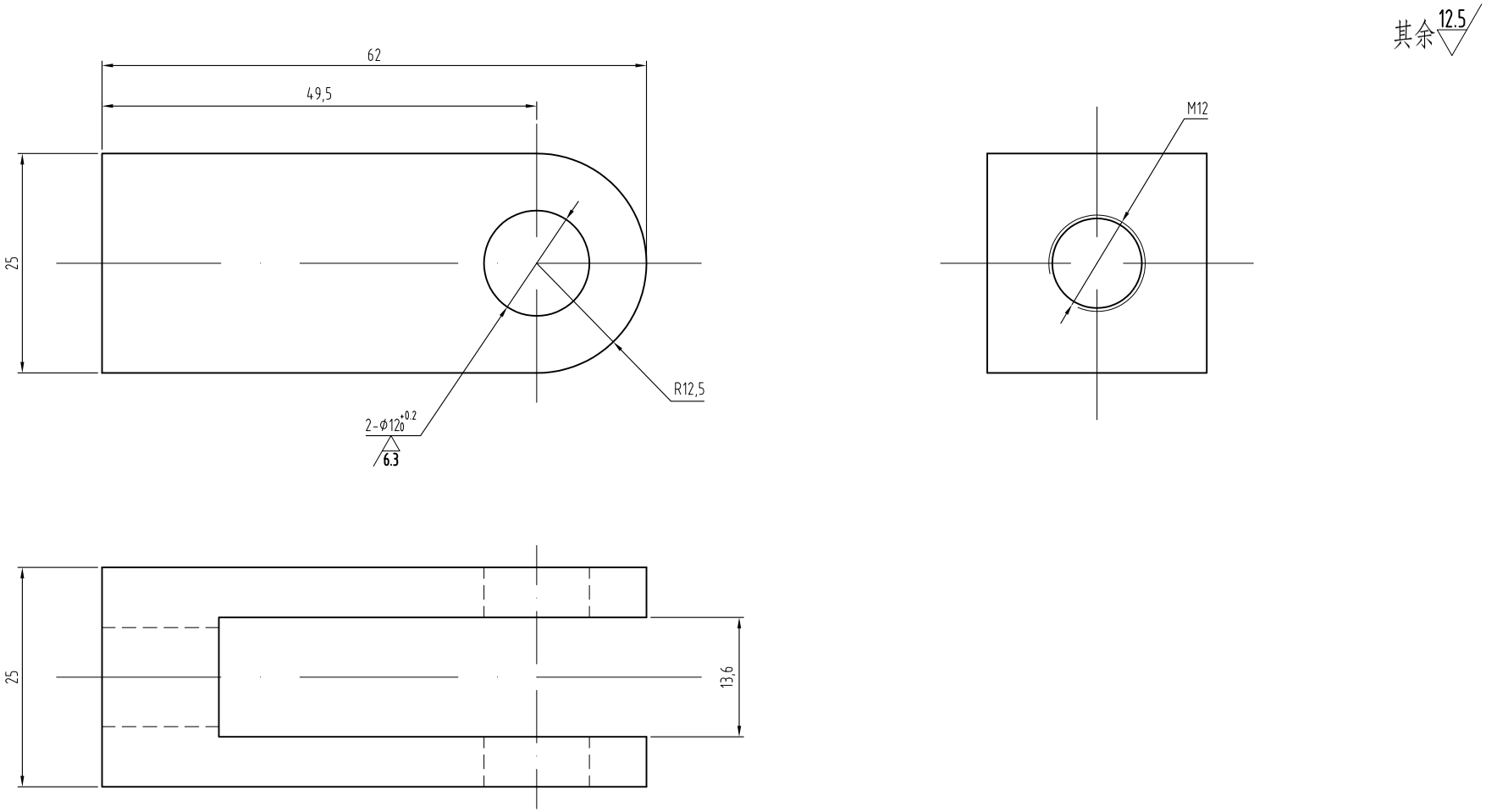

技术说明：

1、零件边角去毛刺，锐角倒钝；

2、表面电镀白锌，厚度不得小于8μm。

标记	处数	分区	更改文件号	签名	年、月、日	
设 计			标准化			
审 核						
工 艺			批 准			

宁波奥德普电梯部件有限公司
NINGBO AODEPU ELEVATOR COMPONENTS CO.,LTD.

Q235A				连接件
阶段标记	重量	比例		
		2:1		OX-388.5-1
共 张	第 页			

其余 12.5

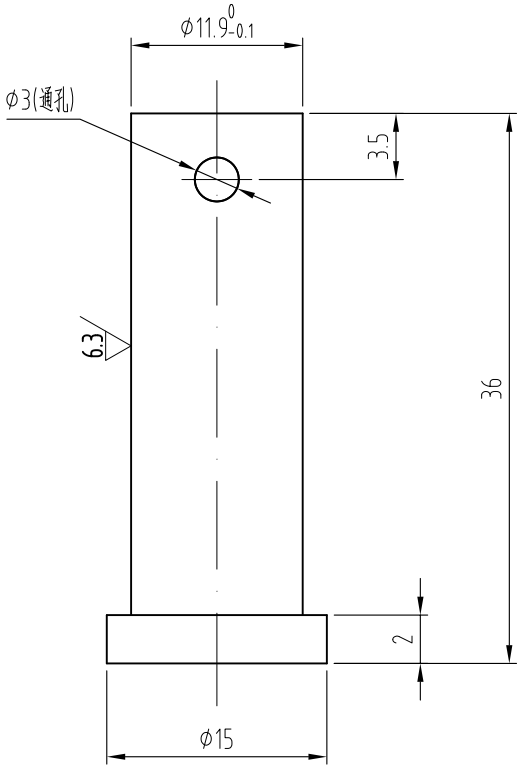

技术说明：

1、未注倒角0.5×45°；

2、表面镀锌。

标记	处数	分区	更改文件号	签名	年、月、日	
设 计			标准化			
审 核						
工 艺			批 准			

宁波奥德普电梯部件有限公司
NINGBO AODEPU ELEVATOR COMPONENTS CO.,LTD.

Q235A				连接销轴
阶 段 标 记	重 量	比 例		
		2:1		OX-388T.5-2
共 张	第 页			

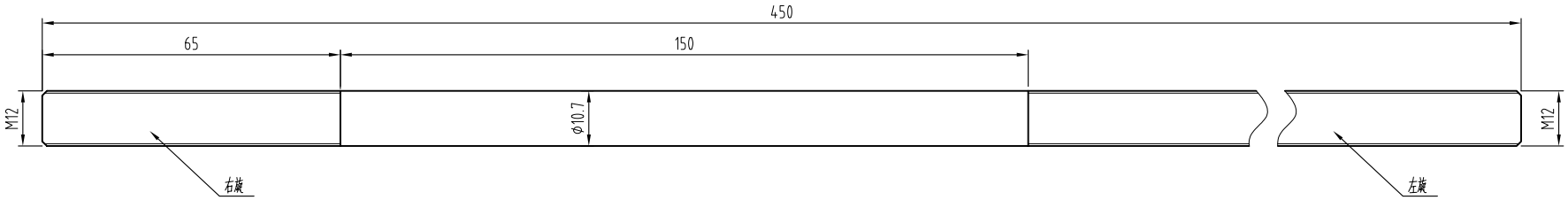

技术说明：

1、零件边角去毛刺，锐角倒钝；

2、表面电镀白锌，厚度不得小于8μm。

标记	处数	分区	更改文件号	签名	年、月、日	
设 计			标准化			
审 核						
工 艺			批 准			

宁波奥德普电梯部件有限公司
NINGBO AODEPU ELEVATOR COMPONENTS CO.,LTD.

Q235A

阶段标记	重量	比例
		1:1

共 张 第 页

短螺杆

OX-388.5-3

其余

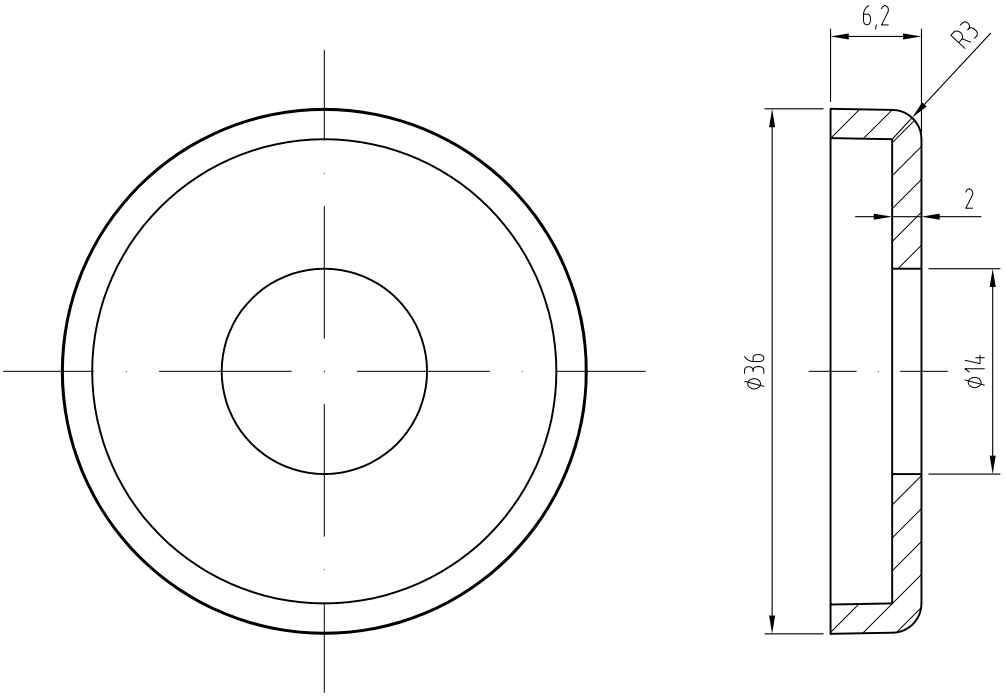

标记	处数	分区	更改文件号	签名	年、月、日	
设 计			标准化			
审 核						
工 艺			批 准			

宁波奥德普电梯部件有限公司
NINGBO AODEPU ELEVATOR COMPONENTS CO.,LTD.

Q235A/2

阶 段 标 记	重 量	比 例
		2:1

共 张 第 页

弹簧盖

OX-388T.5-4

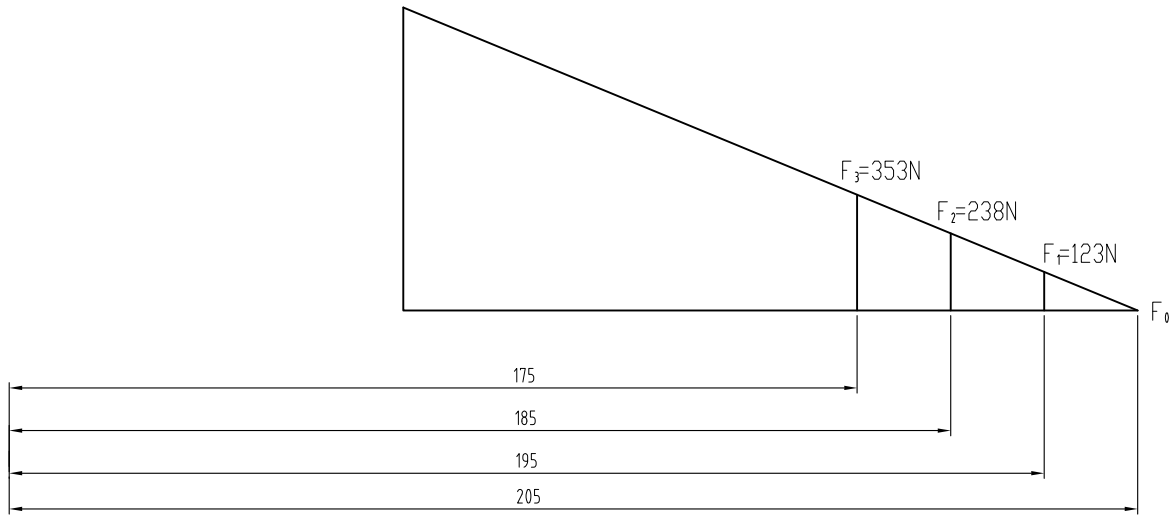

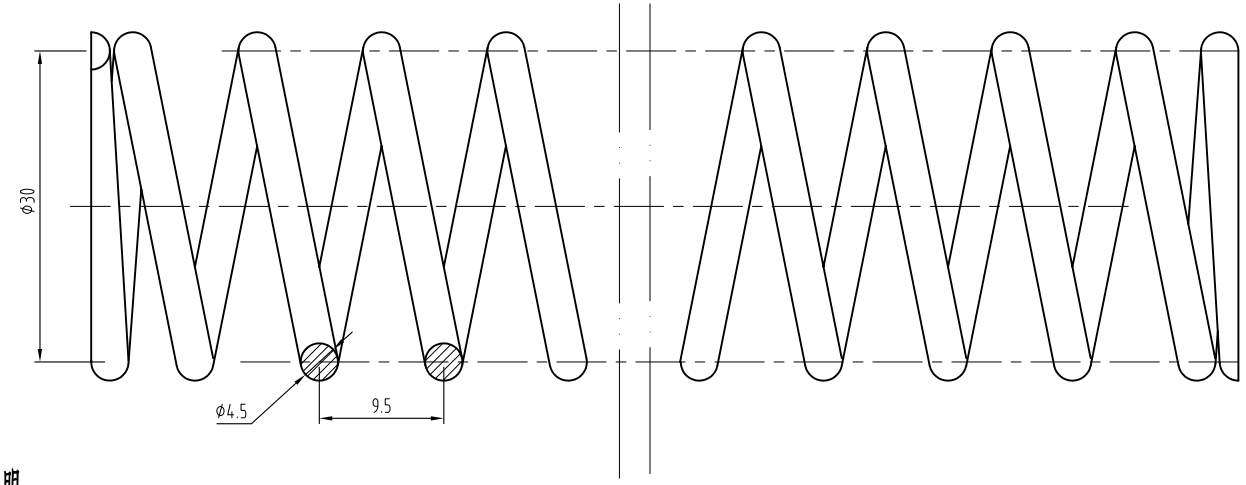

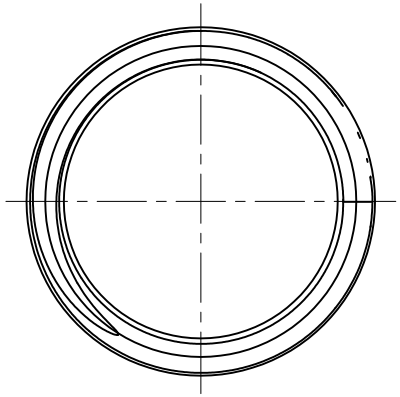

技术说明

1.弹簧为右旋，弹簧两端磨平；

2.表面发黑；

3.有限圈数20，总圈数22；

4.制造等级按1级加工。

						宁波奥德普电梯部件有限公司 NINGBO AODEPU ELEVATOR COMPONENTS CO.,LTD.			
标记	处数	分区	更改文件号	签名	年、月、日	72B			弹簧
设 计			标准化			阶 段 标 记	重 量	比 例	
								4:1	OX-388T.5-5
审 核						共 张	第 页		
工 艺			批 准						

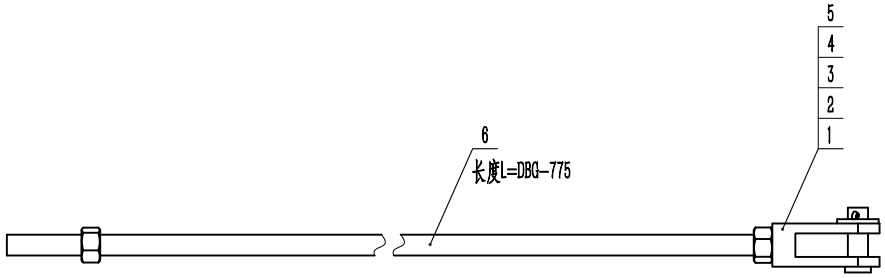

序号	图号	名称	数量	材料	单计	总计	备注
6	OX-388T.6-1	螺杆 M12	2				无图
5	GB/T 6170	螺母 M12	2				
4	GB/T 91	开口销 2.5×25	1				
3	GB/T 97.1	平垫 12	1				
2	OX-388T.5-2	连接销轴	1	Q235A			借用件
1	OX-388T.5-1	连接件	1	Q235A			借用件

重量

标记	处数	分区	更改文件号	签名	年、月、日
设计			标准化		
审核					
工艺			批准		

宁波奥德普电梯部件有限公司
NINGBO AODEPU ELEVATOR COMPONENTS CO.,LTD.

阶段标记	重量	比例
		1:3

共 张 第 页

长拉杆组件

OX-388T.6

其余

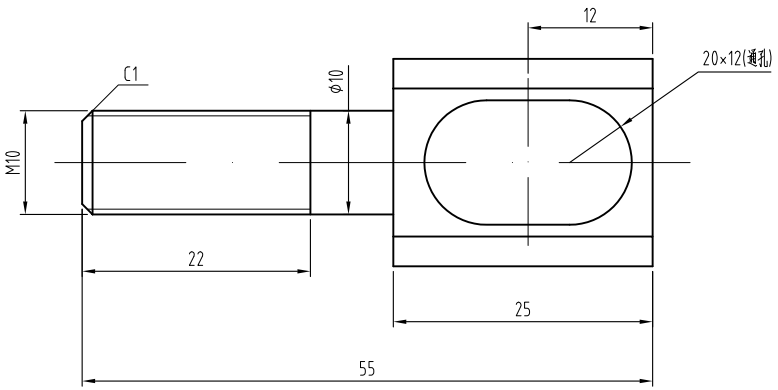

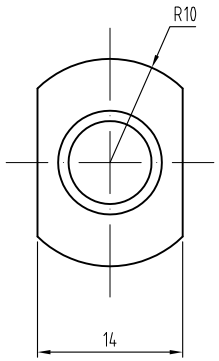

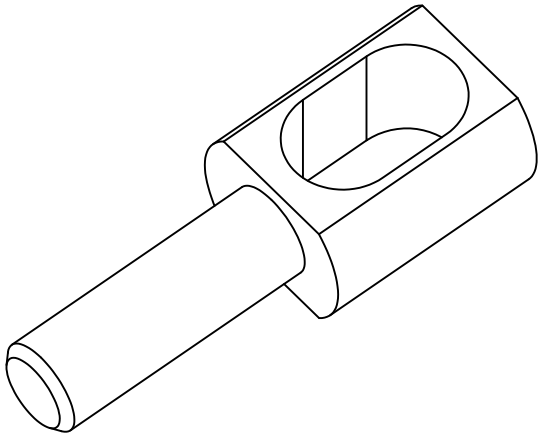

技术说明：

1、零件边角去毛刺，锐角倒钝；

2、表面电镀白锌，厚度不得小于8μm。

标记	处数	分区	更改文件号	签名	年、月、日	
设 计			标准化			
审 核						
工 艺			批 准			

宁波奥德普电梯部件有限公司
NINGBO AODEPU ELEVATOR COMPONENTS CO.,LTD.

Q235A

阶段标记	重量	比例
		1:1

共 张 第 页

提拉销轴

OX-388T-1

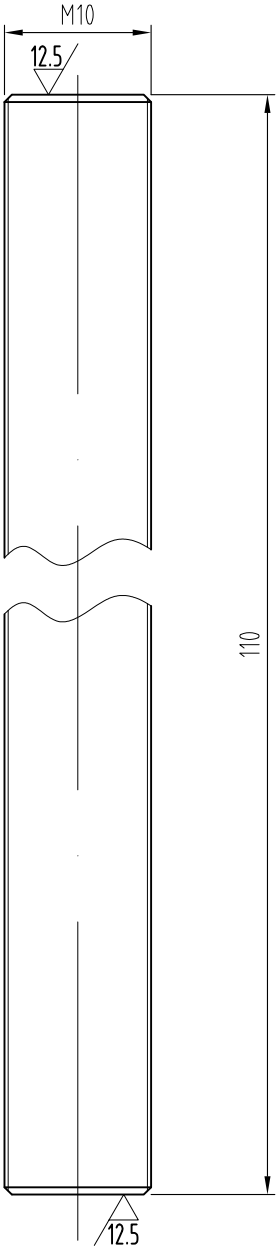

技术说明：

1、未注倒角0.5×45°；

2、表面电镀白锌，厚度不得小于8μm。

标记	处数	分区	更改文件号	签名	年、月、日	
设 计			标准化			
审 核						
工 艺			批 准			

宁波奥德普电梯部件有限公司
NINGBO AODEPU ELEVATOR COMPONENTS CO.,LTD.

Q235A/φ10

阶段标记	重量	比例
		2:1

共 张 第 页

提拉螺杆

OX-388T-2

其余 6.3

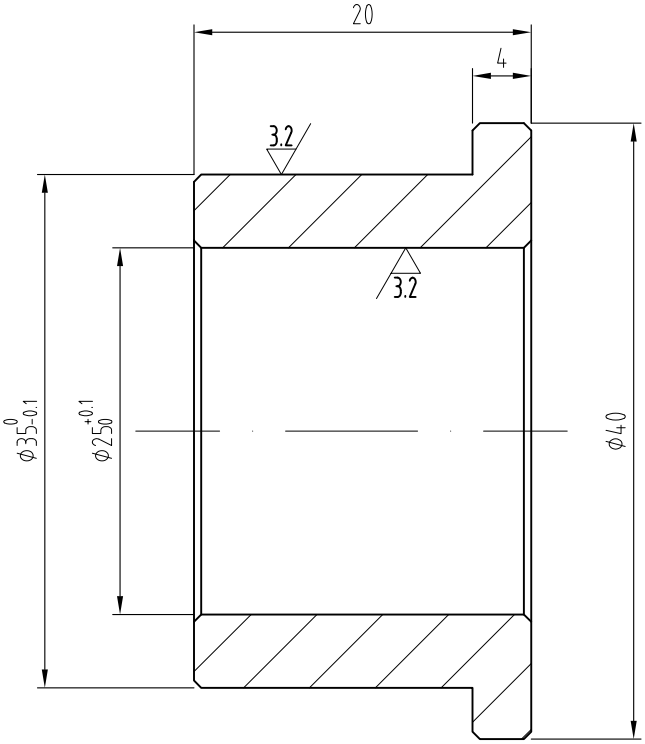

技术说明：

1、零件边角去毛刺，锐角倒钝；

2、未注倒角0.5×45°；

3、表面电镀白锌，厚度不得小于8μm。

标记	处数	分区	更改文件号	签名	年、月、日	
设 计			标准化			
审 核						
工 艺			批 准			

宁波奥德普电梯部件有限公司
NINGBO AODEPU ELEVATOR COMPONENTS CO.,LTD.

铝合金					轴套
阶 段 标 记			重 量	比 例	
				2:1	OX-388T-3
共 张		第 页			

OX188DT-1

GB/T 1804-m

线性尺寸	0~6	6~30	30~120	120~400	400~1000	1000~2000	2000~4000	半径/高度尺寸	0.5-3	>3-6	>6-30	>30	短边尺寸	≤10	>10-50	>50-120	>120-400	>400
线性公差	±0.1	±0.2	±0.3	±0.5	±0.8	±1.2	±2.0	倒圆/倒角公差	±0.2	±0.5	±1.0	±2.0	角度公差	±1°	±30′	±20′	±10′	±5′

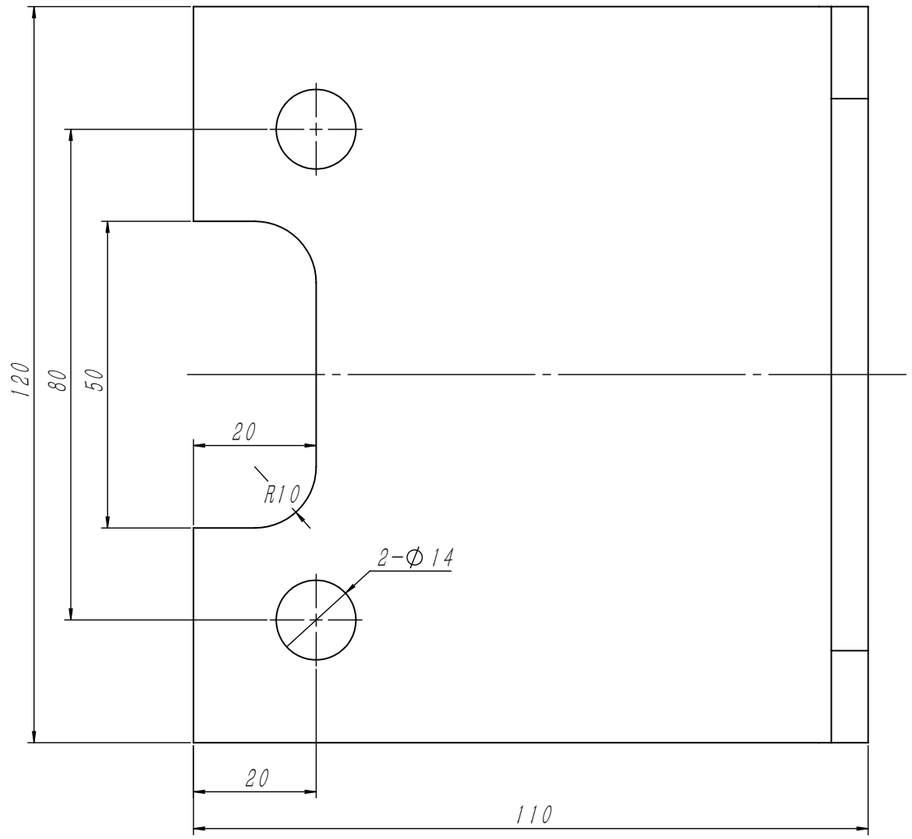

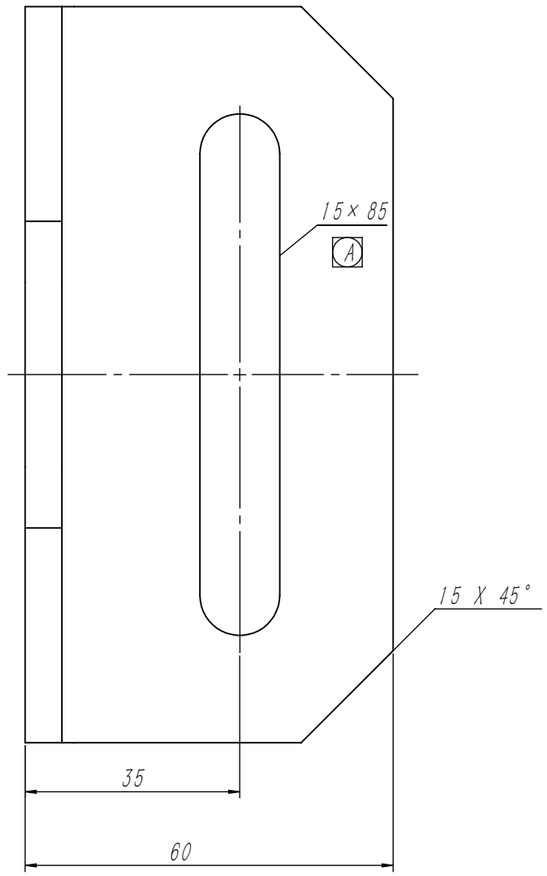

技术说明边角去毛刺，锐角倒钝处理；
2.表面镀锌处理。

借(通)用件登记
旧底图总号
底图总号
签　　字
日　　期

修订

区域	修订	说明	日期	通过
	A	因结构设计情况，将腰孔尺寸15×70改为15×85	2018/7/23	

标记	处数	分　区	文件更改号	签　名	年月日
设　计			标准化		
审　核					
工　艺			批　准		

宁波奥德普电梯部件有限公司
NINGBO AODEPU ELEVATOR COMPONENTS CO.,LTD.

Q235A/6.0

阶段标记				重量	比例
				0.79	1:1

版本:

支架弯板

OX188DT-1

其余 12.5

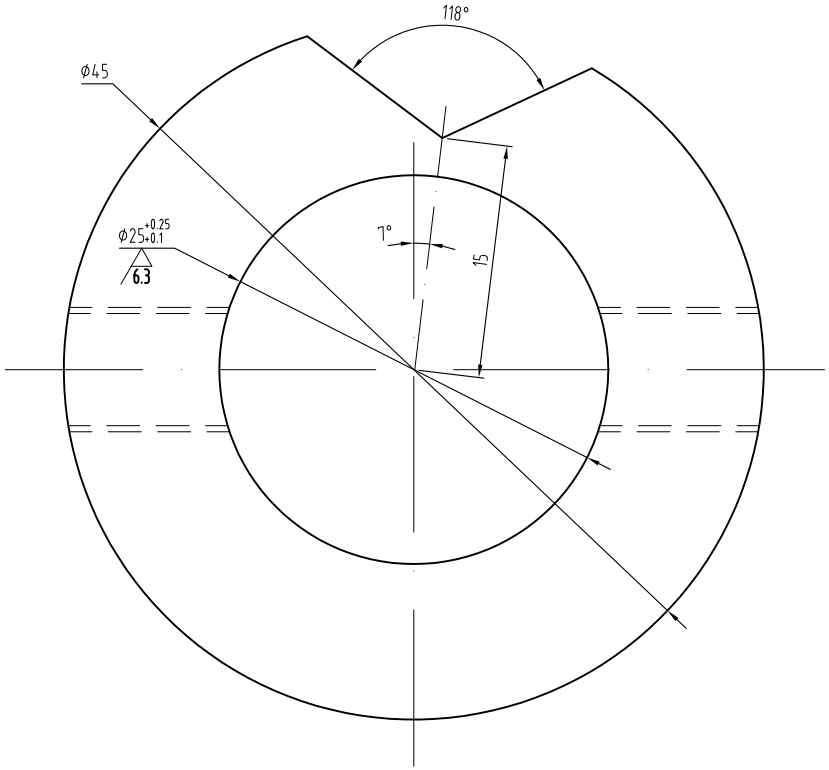

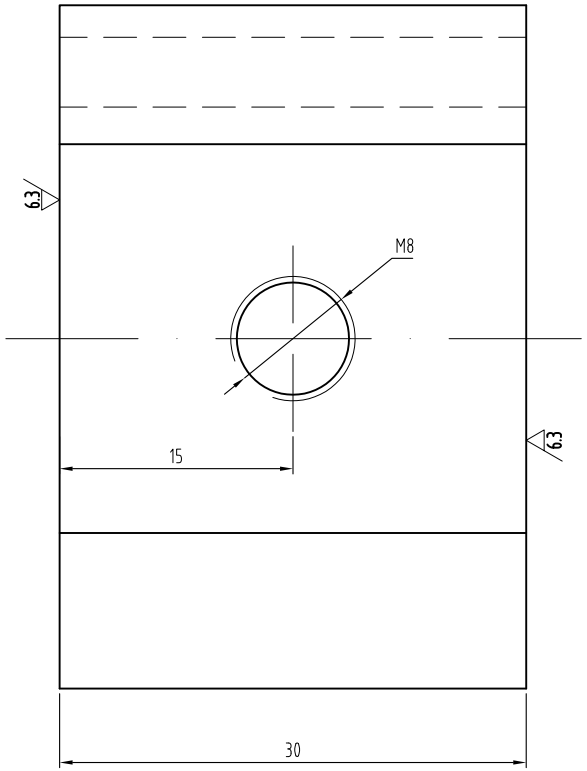

技术说明：

1、零件边角去毛刺，锐角倒钝，未注倒角1×45°；

2、表面电镀白锌，厚度不得小于8μm。

						宁波奥德普电梯部件有限公司 NINGBO AODEPU ELEVATOR COMPONENTS CO.,LTD.			
标记	处数	分区	更改文件号	签名	年、月、日	Q235A			开关凸轮
设 计			标准化			阶 段 标 记	重 量	比 例	
								3:1	OX-388T-4
审 核						共 张	第 页		
工 艺			批 准						