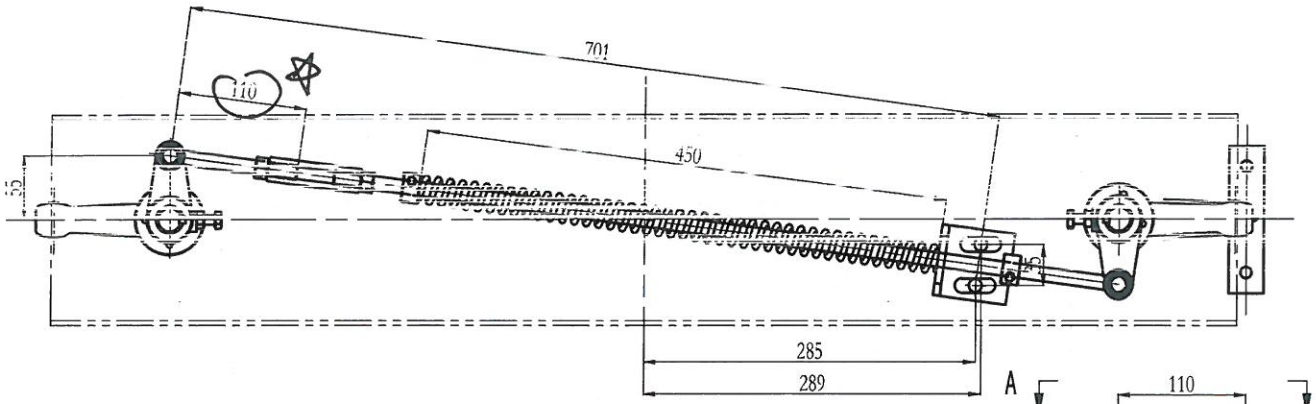

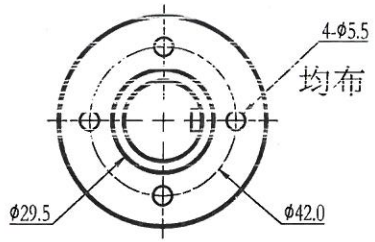

$L_1=340$ DBG=976

$L_2=470$

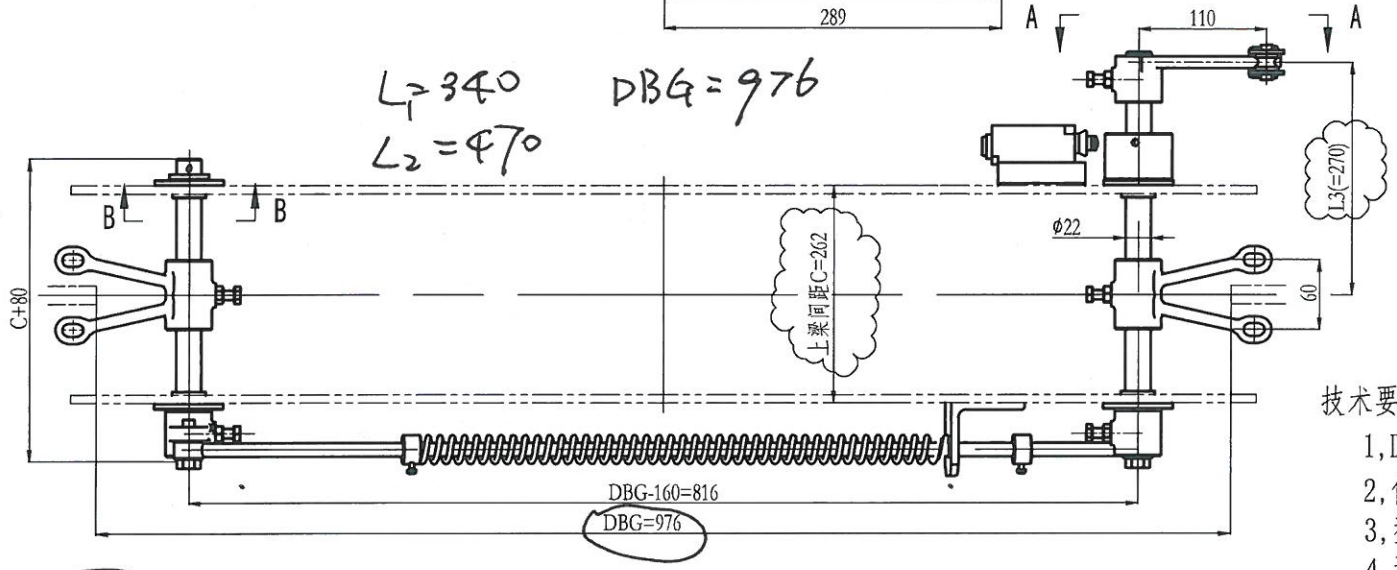

ZMJSZ1703

技术要求：

1,DBG为轿厢导轨距；

2,供应商：宁波奥德普；

3,型号：OX-288T,配OX-088安全钳；

4,预紧提拉力150-200N；

外购

剖面A-A

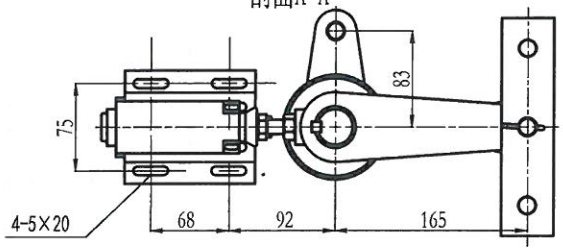

标记	处数	分区	更改文件号	签名	年、月、日	外购			智美家电梯
设计						版本号	重量	比例	联动装置
审核						A0		1:4	ZMJ406102
标准化						共 1 张		第 1 张	
批准									

OX288T.6

基本尺寸	1~6	6~10	10~18	18~30	30~120	120~315	315~1000
公差	0.1	0.2	0.2	0.3	0.4	0.5	0.8

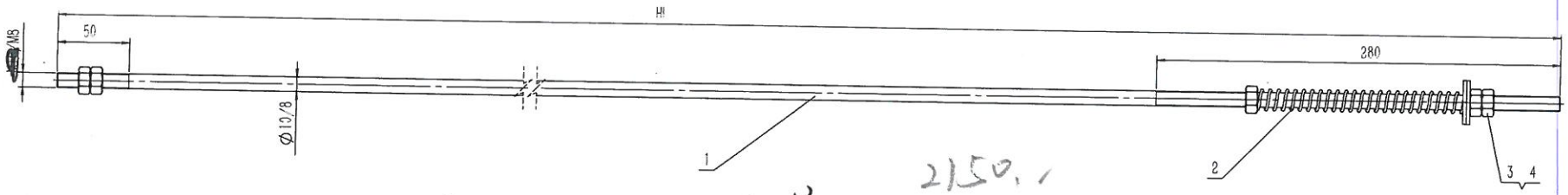

2150.1

M8 拉杆（需确定HL=？）

技术说明：
1.本件一套4件，标配采用M10，可选配M8；
2.生产下单时需注明HL参数要求，该HL参数与轿厢架的立梁高度需对应。

序号	代号	名称	数量	材料规格	重量	总重	备注
4	GB/T 96-1985	大垫圈10/8	2		12.10	0	
3	GB/T 6170	螺母M10(M8)	5		10.66	0	
2	OX288T.6-2	拉条弹簧	1	70B	0.02	0	
1	OX288T.6-1	拉条圆钢	1	Q235A/Φ10(8)	1.95	0	

标记	处数	分区	文件更改号	签名	年、月、日
设计			标准化		
校对					
审核					
工艺			批准		

阶段标记	重量	比例
	2.04	1:3
共 张	第 张	

宁波奥德普电梯部件有限公司

直拉条组件

OX288T.6

借(通)用件登记
旧底图总号
底图总号
签字
日期