线性尺寸	0.5-6	>6-30	>30-120	>120-400	>400-1000	>1000-2000	>2000-40000	半径/高度尺寸	0.5-3	>3-6	>6-30	>30	短边尺寸	<10	>10-50	>50-120	>120-400	>40
线性公差	±0.1	±0.2	±0.3	±0.5	±0.8	±1.2	±2.0	倒圆/倒角公差	±0.2	±0.5	±1.0	±2.0	角度公差	±1°	±30′	±20′	±10′	±5

OX210BT(GY)

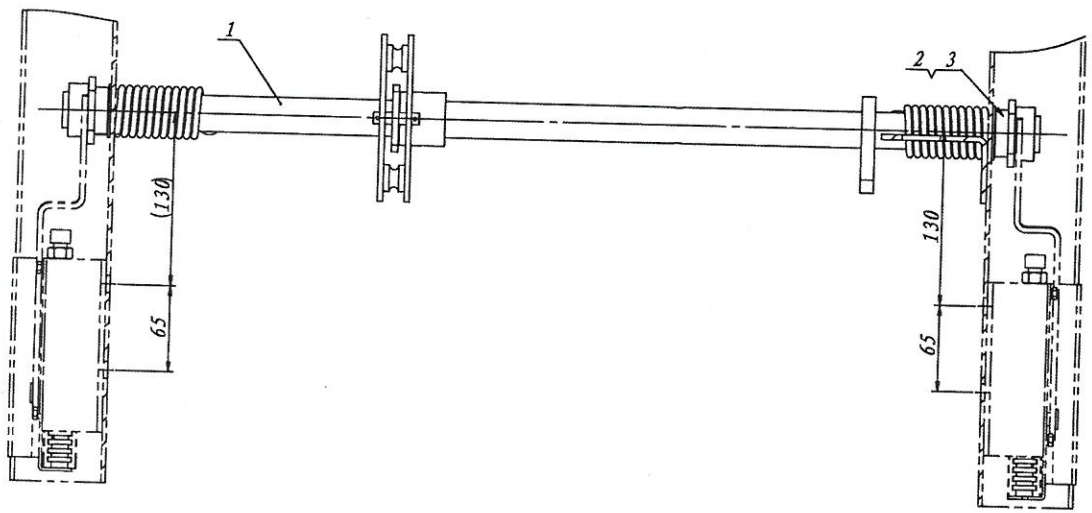

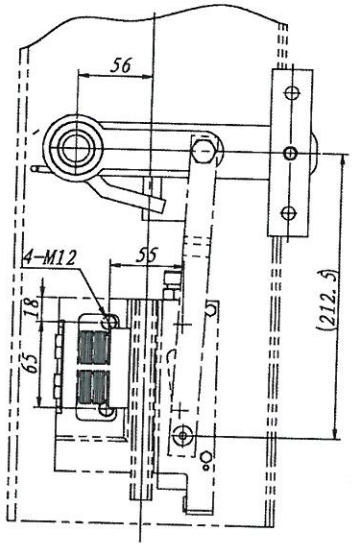

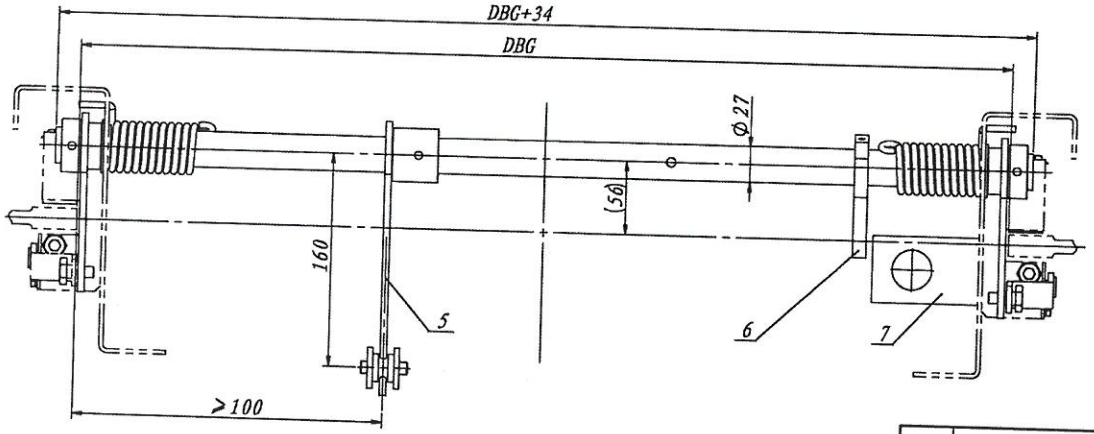

技术说明:
1. 本件适用于背包架形式，使用时注意匹配相关参数;
2. 本图中提拉杆件由用户根据安全钳位置状态自理;
3. 安全开关采用OS-S3形式的开关，如采用其他形式的开关需注明，开关支架用户自理;
4. 本机构安全提拉力可满足150～220N,具体根据实际调整使用。

序号	代号	名称	数量	材料说明	重量	总重	备注
2	OX210BT-2(GY)	衬套	2	尼龙	0.02	0.04	
1	OX210BT-1(GY)	镀锌管	1		0.19	0.19	
7	OX210BT.2-1(GY)	开关支架	1	Q235A/4.0	0.16	0.16	
6	OX210AT-2	开关打杆	1	Q235	0.13	0.13	
5	OX210BT.1(GY)	拉手组件	1		0.47	0.47	
4	OX210AT-3	扭簧	2		0.16	0.32	借用OX-210A
3	OX210BT.3(GY)	曲柄组件	2		0.28	0.56	

标记	处数	分区	文件更改号	签名	年月日
设计			标准化		
校对					
审核					

阶段标记	重量	比例
	11.66	1:4

宁波奥德普电梯部件有限

安全联动机

OX210BT(GY)

借(通)用件登记
旧底图总号
底图总号
签字
日期