| 线性尺寸 | 0.5-6 | >6-30 | >30-120 | >120-400 | >400-1000 | >1000-2000 | >2000-40000 | 半径/高度尺寸 | 0.5-3 | >3-6 | >6-30 | >30 | 短边尺寸 | <10 | >10-50 | >50-120 | >120-400 | >40 |
|---|---|---|---|---|---|---|---|---|---|---|---|---|---|---|---|---|---|---|
| 线性公差 | ±0.1 | ±0.2 | ±0.3 | ±0.5 | ±0.8 | ±1.2 | ±2.0 | 倒圆/倒角公差 | ±0.2 | ±0.5 | ±1.0 | ±2.0 | 角度公差 | ±1° | ±30′ | ±20′ | ±10′ | ±5 |

OX210BT(GY)

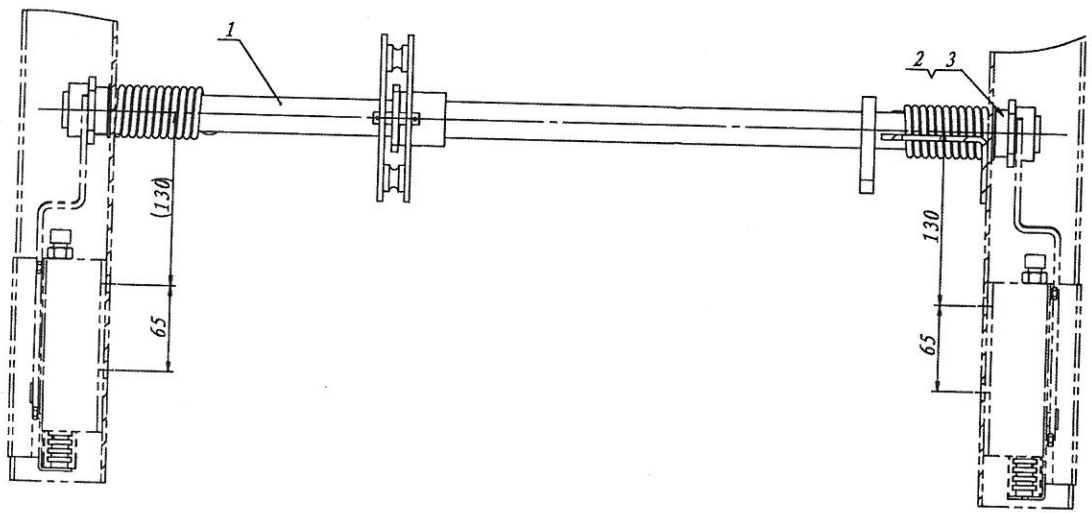


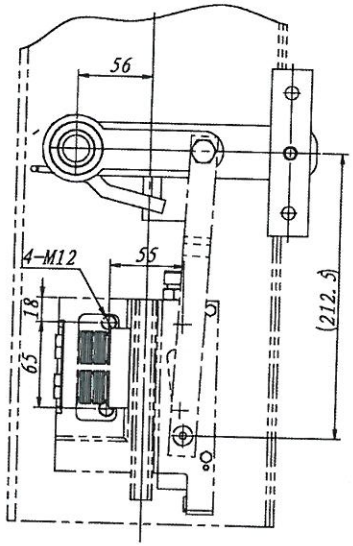


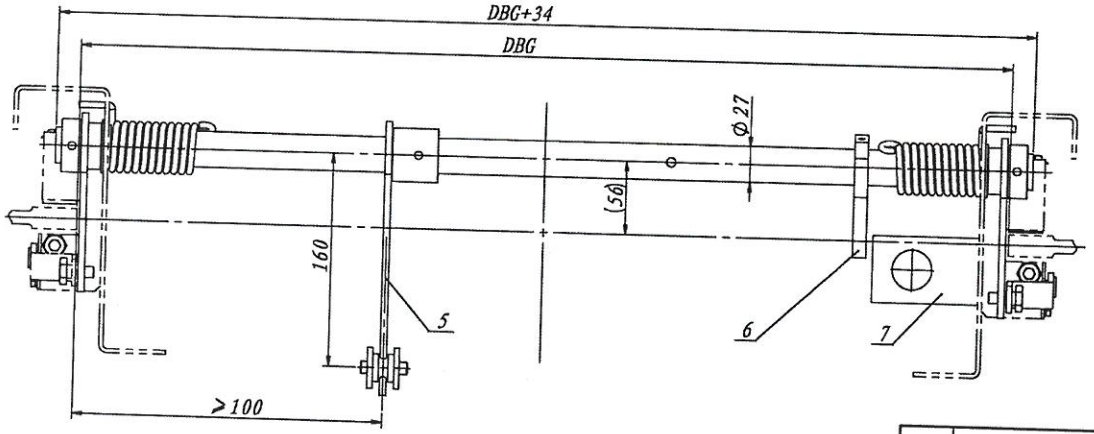


技术说明:
1. 本件适用于背包架形式，使用时注意匹配相关参数;
2. 本图中提拉杆件由用户根据安全钳位置状态自理;
3. 安全开关采用OS-S3形式的开关，如采用其他形式的开关需注明，开关支架用户自理;
4. 本机构安全提拉力可满足150～220N,具体根据实际调整使用。

| 序号 | 代号 | 名称 | 数量 | 材料说明 | 重量 | 总重 | 备注 |
|---|---|---|---|---|---|---|---|
| 2 | OX210BT-2(GY) | 衬套 | 2 | 尼龙 | 0.02 | 0.04 | |
| 1 | OX210BT-1(GY) | 镀锌管 | 1 | | 0.19 | 0.19 | |
| 7 | OX210BT.2-1(GY) | 开关支架 | 1 | Q235A/4.0 | 0.16 | 0.16 | |
| 6 | OX210AT-2 | 开关打杆 | 1 | Q235 | 0.13 | 0.13 | |
| 5 | OX210BT.1(GY) | 拉手组件 | 1 | | 0.47 | 0.47 | |
| 4 | OX210AT-3 | 扭簧 | 2 | | 0.16 | 0.32 | 借用OX-210A |
| 3 | OX210BT.3(GY) | 曲柄组件 | 2 | | 0.28 | 0.56 | |

| 标记 | 处数 | 分区 | 文件更改号 | 签名 | 年月日 |
|---|---|---|---|---|---|
| 设计 | | | 标准化 | | |
| 校对 | | | | | |
| 审核 | | | | | |

| 阶段标记 | 重量 | 比例 |
|---|---|---|
| | 11.66 | 1:4 |

宁波奥德普电梯部件有限

安全联动机

OX210BT(GY)

| 借(通)用件登记 |
|---|
| 旧底图总号 |
| 底图总号 |
| 签字 |
| 日期 |